Gebrauchsanleitung | Instruction leaflet | Instruction d'utilisation
Instrucciones de empleo | Istruzioni per l'uso | Gebruiksaanwijzing
Руководство по эксплуатации | Instrukcja użytkowania | Bruksanvisning | Käyttöohje

MERENEID
WWW.MERENEID.EU

promed LTL-749

LED Tischlampe
LED table lamp
Lampe de table LED
Lampada da tavolo a LED
Lámpara de mesa LED
Led-tafellamp
Светодиодная настольная лампа
Lampa stołowa LED
LED-bordslampa
LED-pöytävalaisin

DE
EN
FR
IT
ES
NL
RU
PL
SE
FI

Kaitstud / Secured by https://mereneid.eu/

Vor Inbetriebnahme

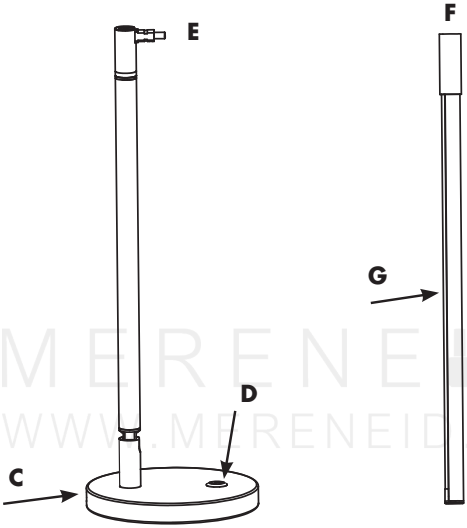

MERENEID
WWW.MERENEID.EU

A. Netzadapter
B. Netzadapterstecker
C. Netzadapterbuchse
D. Ein- / Austaster (Dimmer)
E. Verbindungsstecker
F. Verbindungsbuchse
G. LED-Stab

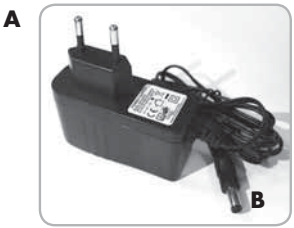

Kaitstud / Secured by https://mereneid.eu/

Beschreibung des Gerätes

Anleitung bitte sorgfältig aufbewahren!

⚠ Bitte lesen Sie die Bedienungsanleitung sorgfältig durch, bevor Sie das Gerät zum ersten Mal verwenden.

Vielen Dank für den Kauf der **Promed LTL-749** LED Tischlampe. Wir, der Hersteller, können in keiner Weise haftbar gemacht werden für Verletzungen bzw. Schäden an Personen oder Sachen, die sich aus Nichtbeachten dieser Anleitung ergeben.

Wir wünschen Ihnen mit Ihrer neuen **Promed LTL-749** viel Freude. Im Folgenden möchten wir Sie mit dem Gerät vertraut machen. Lesen Sie bitte vor der ersten Anwendung die Gebrauchsanweisung.

Geräteinformation / Zubehör

Bitte überprüfen Sie vor Inbetriebnahme die Vollständigkeit der Lieferung. Der mitgelieferte Netzadapter **(A)** ist ein elektronisches Netzteil das für eine Betriebsspannung von 100 VAC bis 240 VAC vorgesehen ist.

- Sie können die **Promed LTL-749** als Tischlampe sowie als Stablampe verwenden.
- Den Netzadapter (Art-Nr. 330097) können Sie bei Bedarf bei **Promed** nachkaufen.

MERENEID
WWW.MERENEID.EU

⚠ Sicherheitsvorschriften

Vor Inbetriebnahme bitte beachten:
Das Gerät niemals in direkten Kontakt mit Feuer, Gas oder Sauerstoff, sowie heißen Gegenständen, wie z. B. Herdplatten bringen.
Bitte bei der Anwendung beachten:

A. Spannungsversorgung des Gerätes: 100 VAC - 240 VAC.
B. Treffen Sie jede mögliche Vorkehrung, damit das Gerät nicht herunterfällt oder anderweitig beschädigt wird.
C. Falls Probleme am Gerät auftreten, geben Sie es bitte in die Reparatur.
D. Schmieren oder waschen Sie das Gerät nicht.
E. Nur für den Gebrauch in Innenräumen.
F. Bei Verwendung eines Gerätes in der Nähe von Kindern ist eine gewissenhafte Beaufsichtigung erforderlich.
G. Das Gerät darf nur mit dem mitgelieferten Netzteil betrieben werden.

⚠ **GEFAHR!**

- Bringen Sie das Gerät nie mit Wasser oder anderen Flüssigkeiten direkt in Kontakt.
- Das Gerät niemals in einer nassen oder feuchten Umgebung platzieren oder verwenden.
- Berühren Sie das Gerät nicht mit nassen Händen.

Kaitstud / Secured by https://mereneid.eu/

⚠ Sicherheitsvorschriften

⚠ **WARNUNG!**

- Kinder dürfen nicht mit dem Gerät spielen.
- Lassen Sie das Gerät niemals unbeaufsichtigt, wenn sich Kinder oder ungeübte Personen im Umgang mit diesem Gerät in der Nähe befinden.
- Verwenden Sie das Gerät nur für Anwendungen, wie in dieser Gebrauchsanweisung beschrieben.
- Verwenden Sie das Gerät niemals, nachdem das Stromkabel beschädigt wurde, das Gerät heruntergefallen ist, oder es mit Wasser in Kontakt kam.
- Dieses Gerät kann von Kindern ab 8 Jahren und von Personen mit reduzierten physischen, sensorischen oder geistigen Fähigkeiten oder mangelnder Erfahrung und Wissen verwendet werden, wenn sie durch eine für Ihre Sicherheit zuständige Person beaufsichtigt werden oder von dieser Person eine ausführliche Anleitung zur Benutzung des Gerätes in der Art und Weise erhalten haben, dass Sie die damit verbundenen Gefahren verstehen.
- Lassen Sie Kinder nie mit dem Verpackungsmaterial spielen, es besteht Erstickungsgefahr.
- Ein Elektrogerät ist kein Kinderspielzeug. Kinder erkennen die Gefahren nicht, die beim Umgang mit Elektrogeräten entstehen können. Das Gerät deshalb außer Reichweite von Kindern benutzen und aufbewahren.
- Das Gerät niemals am Netzkabel tragen oder ziehen. Ziehen Sie das Kabel am Stecker und niemals am Kabel aus der Steckdose.
- Das Netzkabel nicht über scharfe Kanten ziehen oder einklemmen, nicht herunterhängen lassen und nicht über heiße Gegenstände (z.B. Herdplatten) oder offene Flammen legen oder hängen, sowie vor Hitze oder Öl schützen.
- Verlängerungskabel nur dann verwenden, wenn Sie sich vorher von deren einwandfreiem Zustand überzeugt haben.
- Bewahren Sie das Gerät nicht in der Nähe eines Waschbeckens oder einer Badewanne auf, da die Gefahr besteht, dass es ins Waschbecken oder die Badewanne fallen oder gezogen werden kann.
- Reinigungs- und Instandhaltungsarbeiten dürfen nicht von Kindern ohne Aufsicht durchgeführt werden.
- Wenn die Netzanschlussleitung dieses Gerätes beschädigt wird, muss sie durch den Hersteller oder seinen Kundendienst oder eine ähnlich qualifizierte Person ersetzt werden, um Gefährdungen zu vermeiden.

⚠ **Hinweis:**

Das Netzteil kann sich leicht erwärmen. Dies deutet nicht auf eine Fehlfunktion hin. Das Gerät kann problemlos benutzt werden.

MERENEID
MERENEID.EU
Kaitstud / Secured by https://mereneid.eu/

Inbetriebnahme des Gerätes

A. Stecken Sie den LED Stab **(G)** mit der Verbindungsbuchse **(F)** in den Verbindungsstecker **(E)** am Arm der Standplatte.
B. Stecken Sie den Netzadapter **(A)** in die Steckdose und den Netzadapterstecker **(B)**, auf der Rückseite der Bodenplatte, in die dafür vorgesehene Netzadapterbuchse **(C)**.
C. Um das Gerät einzuschalten, tippen Sie auf den Taster **(D)**. Zum Ausschalten der Lampe tippen Sie den Taster **(D)** 3 mal. Um die Helligkeit der Lampe zu regulieren, schalten Sie die Lampe an und tippen auf den Taster **(D)**, mit jedem Tippen dimmen Sie die Lampe um eine Stufe dunkler.
D. Verwendung als Stablampe:
Um die **Promed LTL-749** als Stablampe zu verwenden stecken Sie den Netzadapterstecker **(B)** direkt in die Verbindungsbuchse **(F)** am LED Stab **(G).** Anschließend stecken Sie den Netzadapter **(A)** in die Steckdose.

Bei Funktionsstörung:
- Überprüfen Sie die korrekte Stromzufuhr.
- Überprüfen Sie ob alle Elemente der LED Tischlampe miteinander verbunden sind.
- Sollten damit die Probleme noch nicht behoben sein, wenden Sie sich bitte an Ihre Servicestelle.

Besondere Qualitätsmerkmale

MERENEID
MERENEID.EU

3-Achsen Verstellung
Durch die multidimensionale 3 Achsenverstellung der Tischlampe, können Sie das Licht genau ausrichten und erhalten somit die optimale Helligkeit für Ihren Arbeitsbereich.

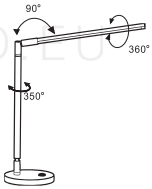

3-Stufen Dimmung
Durch die 3-stufige Dimmung, können Sie die Helligkeit der Lampe an Ihren persönlichen Bedarf anpassen.

Pflegehinweise

Um die Sicherheit, Zuverlässigkeit und Leistung des Gerätes nicht zu beeinträchtigen, dürfen keine Erweiterungen, Neueinstellungen, Änderungen oder Reparaturen, außer durch von **Promed** ermächtigten Personen, durchgeführt werden.

A. Entfernen Sie Schmutz außen am Gerät mit einem mit Alkohol angefeuchteten Tuch und vermeiden Sie Nässe im Inneren.
B. Halten Sie sich an die vorgeschriebenen Sicherheitsmaßnahmen des Herstellers.

Kaitstud / Secured by https://mereneid.eu/

Entsorgung

Elektrowerkzeuge, Zubehör und Verpackungen sollen einer umweltgerechten Wiederverwertung zugeführt werden.

Nur für EU-Länder:

Werfen Sie Elektrowerkzeuge nicht in den Hausmüll! Gemäß der Europäischen Richtlinie 2012/19/EU über Elektro- und Elektronikaltgeräte und ihrer Umsetzung in nationales Recht müssen nicht mehr gebrauchsfähige Elektrowerkzeuge getrennt gesammelt und einer umweltgerechten Wiederverwertung zugeführt werden.

Innerhalb der EU weist dieses Symbol darauf hin, dass dieses Produkt nicht über den Hausmüll entsorgt werden darf. Altgeräte enthalten wertvolle recyclingfähige Materialien, die einer Wiederverwertung zugeführt werden sollten, um der Umwelt bzw. der menschlichen Gesundheit nicht durch unkontrollierte Müllbeseitigung zu schaden. Bitte entsorgen Sie Altgeräte deshalb über geeignete Sammelsysteme oder senden Sie das Gerät zur Entsorgung an die Stelle, bei der Sie es gekauft haben. Diese wird dann das Gerät der stofflichen Verwertung zuführen.

Garantieleistungen

MERENEID.EU

Dieses Produkt wurde mit aller Sorgfalt hergestellt und vor Verlassen des Werkes eingehend geprüft. Deshalb leisten wir auf dieses Produkt eine Garantie von 24 Monaten ab Kaufdatum. **Promed** Produkte entsprechen ihrer Beschreibung und den jeweiligen Spezifikationen; es obliegt Ihrer Verantwortlichkeit, sicher zu stellen, dass die Produkte, die Sie kaufen, für die von Ihnen beabsichtigte Nutzung ausgelegt sind.

- Bei nachweisbaren Material- und/oder Herstellerfehlern, die bei vorschriftsmäßigem Gebrauch auftreten und die während der Garantiezeit erkannt werden, ersetzen wir innerhalb der Garantiezeit kostenlos sämtliche mangelhaften Teile des Produktes, inklusive des Lohnkostenanteils der Garantiereparaturen.
- **Die Garantie umfasst nicht:**
  - den normalen Verschleiß des Produktes. Mängel, die durch den Transport oder die Lagerung des Produktes verursacht werden. Mängel oder Beschädigungen, die durch unvorschriftsmäßige Verwendung oder mangelhafte Wartung verursacht werden. Schäden auf Grund der Nichtbeachtung der Hinweise in der Bedienungsanleitung. Schäden auf Grund von Modifikationen des Produktes, die nicht von **Promed** durchgeführt wurden.
  - Beschädigungen durch scharfe Gegenstände, in Folge von Torsion, Stauchung, Fall, eines anormalen Stoßes oder sonstiger Handlungen, die außerhalb der angemessenen Kontrolle von **Promed** liegen.
  - Verschleißteile (z.B. bewegliche Teile wie Kugellager, Motoren, Motorkohlebürsten etc., Verschlüsse) sind generell von der Garantie ausgeschlossen.
- **Ein Garantieanspruch ist nicht durchsetzbar, wenn:**
  das Produkt nicht in seiner Originalverpackung oder einer adäquaten sicheren Verpackung zurück gesandt wird; es durch eine andere Person oder ein Unternehmen, ausgenommen **Promed** oder eines von **Promed** autorisierten Händlers, modifiziert oder repariert wurde; das Produkt mit nicht von **Promed** genehmigten Ersatzteilen repariert wurde; die Seriennummer / LOT-Nummer des Produkts entfernt, gelöscht, geändert oder unleserlich gemacht wurde.

Kaitstud / Secured by https://mereneid.eu/

Garantieleistungen

- Aus hygienischen Gründen müssen Produkte, die einem direkten Körperkontakt bzw. einem Kontakt mit Körperflüssigkeiten (z.B. Blut) ausgesetzt sind, vor der Rücksendung in einen extra Kunststoffbeutel verpackt werden. In diesen Fällen muss in dem Paket bzw. in den Begleitpapieren ein spezieller Hinweis auf diesen Sachstand gegeben werden.
- Für während der Garantiezeit instandgesetzte Komponenten oder ausgetauschte Produkte wird die Garantie nur für die verbleibende ursprüngliche Garantiezeit gewährt; vorausgesetzt, dass dieser Austausch oder diese Instandsetzung durch **Promed** oder einem von **Promed** autorisierten Händler vorgenommen wurde.
- Die Garantiezeit beginnt am Tage des Kaufs. Garantieansprüche müssen innerhalb der Garantiezeit geltend gemacht werden. Nach Ablauf der Garantiezeit auftretende Reklamationen können nicht berücksichtigt werden. Die Garantie tritt im Rahmen dieser Garantiebedingungen nur dann in Kraft, wenn das Kaufdatum durch einen Kaufbeleg oder Ähnliches nachgewiesen wird. Technische und optische Änderungen, sowie Änderungen der Ausstattung sind vorbehalten!
  Diese Garantie ist nur in dem Land rechtsgültig und durchsetzbar, in dem das Produkt durch den Erstkäufer erworben wurde, vorausgesetzt, dass die Absicht von **Promed** war, dass das Produkt für den Verkauf in diesem Land angeboten wird. Diese Garantie ist ebenfalls in jedwedem Land im Europäischen Wirtschaftsraum durchsetzbar, in dem **Promed** über einen autorisierten Importeur oder einen Vertriebspartner verfügt. Es können, in Abhängigkeit von dem jeweiligen Land, besondere und abweichende Garantien und Gewährleistungen aufgrund der jeweils anwendbaren Gesetzgebung einschlägig sein. Diese Rechtsvorschriften werden durch diese Garantiebedingungen weder ausgeschlossen noch beschränkt. Soweit durch nationales Recht zulässig, wird die Garantiezeit nicht verlängert, erneuert oder anderweitig beeinträchtigt durch einen nachfolgenden Wiederverkauf, eine Instandsetzung oder einen Austausch des Produkts.
- Die Bestimmungen des UN Kaufrechts finden keine Anwendung. Die gesetzliche Gewährleistungspflicht des Verkäufers bleibt von unseren Garantiebedingungen unberührt. In dem, durch die anwendbare zwingende Gesetzgebung größtmöglichen Umfang, stellen diese Garantiebedingungen Ihr einziges und ausschließliches Rechtsmittel dar und gelten anstelle sämtlicher sonstiger ausdrücklicher oder konkludenter Garantiebedingungen. **Promed** haftet nicht für ungewöhnliche, beiläufig entstandene, Straf- oder Folgeschäden, einschließlich, aber ohne Beschränkung auf, entgangenen Gewinn, Nutzungsausfall, Einnahmeausfall, Kosten für Ersatzausrüstung oder -einrichtungen, Versicherungsansprüche Dritter, Eigentumsverletzungen, die sich aufgrund des Erwerbs oder Gebrauchs des Produktes oder wegen einer Garantieverletzung, eines Vertragsbruchs, Fahrlässigkeit, Produktfehlern oder anderen rechtlichen oder gesetzlichen Umständen ergeben, auch wenn **Promed** von der Möglichkeit solcher Schäden wusste. **Promed** haftet nicht für eine Verzögerung bei der Inanspruchnahme der Garantieleistungen.
- Für evtl. Übersetzungsfehler kann **Promed** nicht haftbar gemacht werden.

- Für eine reibungslose Bearbeitung sind folgende Angaben unerlässlich:
  1. Originalkaufbeleg/Quittung oder Händlerstempel mit Kaufdatum
  2. Festgestellter Mangel
  3. Gerätebezeichnung / Typ

MERENEID.EU
Kaitstud / Secured by https://mereneid.eu/

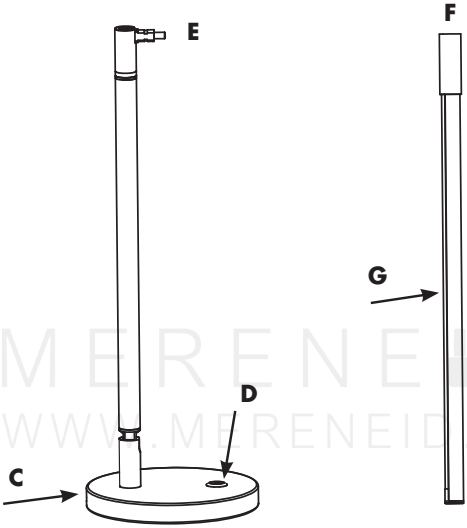

MERENEID
WWW.MERENEID.EU

A

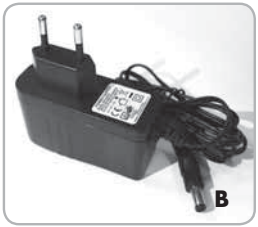

A. Power adapter
B. Power adapter plug
C. Power adapter socket
D. ON / OFF switch (dimmer)
E. Male connector
F. Female connector
G. LED torch

Kaitstud / Secured by https://mereneid.eu/

Description of the unit

Please keep this user manual in a safe place!

⚠ Please read the user manual thoroughly before using the appliance for the first time.

Thank you very much for choosing the **Promed LTL-749** LED table lamp. We, as the manufacturer, cannot be made liable in any way for injury or damages to people or objects that arise from failure to comply with this warning.

We wish you a lot of enjoyment with your new **Promed LTL-749** LED lamp. We would like to familiarize you with the appliance in the following sections. Please read the user manual thoroughly before using the lamp for the first time.

Information on the unit / accessories

Before operating the unit for the first time, please check that all contents have been delivered and that the line voltage is correct. The supplied power adapter (**A**) is an electronic power supply unit intended for an operating voltage of 100 VAC to 240 VAC.

- You can use the **Promed LTL-749** both as a table lamp and as a torch.
- If needed, the power adapter (Product No. 330097) can be purchased from **Promed** separately.

MERENEID
WWW.MERENEID.EU

⚠ Safety instructions

Please pay attention to the following before first time operation:
Never place the unit in direct contact with fire, gas, oxygen or hot objects such as hot plates.

Please observe the following during operation:

A. Power supply for the device: 100 VAC - 240 VAC.
B. Take any measures necessary to prevent the device from falling or becomes damaged in any way.
C. If problems do arise with the unit handpiece, take it immediately to get it repaired.
D. Do not lubricate or wash the unit.
E. For indoor use only.
F. Scrupulous supervision is required when the device is being used in the vicinity of children.
G. The device may only be used with the power adapter supplied.

⚠ **DANGER!**

- Do not place the unit in direct contact with water or other fluids.
- Never place or use the unit in a wet or moist environment.
- Do not touch the unit with wet hands.

Kaitstud / Secured by https://mereneid.eu/

⚠ Safety instructions

⚠ WARNING!

- Children must not play with the device.
- Never leave the unit unattended when children or inexperienced persons are in its vicinity.
- Only use the unit for the applications described in this manual.
- Never use the unit after the electrical lead has been damaged, when the unit has fallen down or when it has come in contact with water.
- This device can be used by children from the age of 8 years and by persons with reduced physical, sensory or mental abilities or lack of experience and knowledge if they are supervised by persons responsible for their safety or if they were instructed in detail on how to use this device so that they understand the risks associated with the device.
- Never let children play with the packaging material; there is a risk of suffocation.
- An electrical appliance is not a toy. Children do not recognize the risks that could develop when using electrical appliances. Therefore, operate and store the unit out of the reach of children.
- Never carry or pull the unit by the power cord. Use the plug to pull the power cord out of the wall socket. Do not pull on the power cord itself.
- Do not pull the power cord over sharp edges, wedge it in between objects, hang it down or position or hang it over hot objects (e.g., hot plates) or naked flames. Protect the power cord from heat or oil.
- Only use extension cords when you have satisfied yourself beforehand that they are not defect or damaged.
- Do not store the unit near a wash basin or bath tub as there is the danger that the unit may fall or be pulled into the wash basin or the bath tub.
- Children must not clean or maintain the device without supervision.
- If the supply cable of this unit is damaged, you must get it replaced from the manufacturer or its service agent or similarly a qualified person to avoid hazards.

⚠ Note:

The AC adapter may become slightly warm. This does not indicate a malfunction. The device can be used easily.

Operating the unit

A. Insert the LED torch **(G)** with the female connector **(F)** into the male connector **(E)** at the arm of the base plate.

B. Insert the power adapter **(A)** into the power socket and the male power adapter connector **(B)** into the provided female power adapter connector **(C)** on the rear side of the base plate.

C. To switch on the device, tap the switch **(D)**. To switch off the lamp, tap the switch **(D)** 3 times. To adjust the brightness of the lamp, switch on the lamp and tap the switch **(D)**. With every tap, you dim down the lamp by one stage.

D. Using the lamp as a torch:
To use the **Promed LTL-749** as a torch, insert the male power adapter connector **(B)** directly into the female connector **(F)** at the LED torch **(G).** Then insert the power adapter **(A)** into the power socket.

Kaitstud / Secured by https://mereneid.eu/

Operating the unit

In case of malfunction:

- Check that the power supply is correct.
- Check if all elements of the LED table lamp are connected to each other.
- Please contact your service point if the problems are not yet solved.

Special quality features

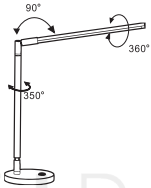

3-axis adjustment
With the multi-dimensional 3-axis adjustment of the table lamp, you can adjust the light precisely and thus achieve the ideal brightness for your work area.

3-stage dimming
With the 3-stage dimming, you can adjust the brightness of the lamp to your personal requirements.

MERENEID
WWW.MERENEID.EU

Maintenance tips

To ensure that the safety, reliability and performance of the unit are not adversely affected, enhancements, readjustments, alterations or repairs are not permitted aside from those performed by **Promed** authorized persons.

A. Remove dirt from the outer surface of the device with a cloth moistened with alcohol. Prevent moisture from entering the unit.

B. Adhere to the safety measures stipulated by the manufacturer.

Kaitstud / Secured by https://mereneid.eu/

Disposal

Power tools, accessories, and packaging should be recycled in an environmentally suitable manner.

Only for EU countries:

Do not dispose of power tools with the domestic waste! In accordance with the European Directive 2012/19/EU on waste electrical and electronic equipment and its implementation into national law, nonfunctioning power tools must be collected separately and recycled in an environmentally suitable manner.

This symbol indicates that disposal of this product in the domestic waste is not permitted within the EU. Waste devices contain valuable recyclable material that should be recycled. Recycling also prevents uncontrolled waste disposal from damaging the environment and human health. Therefore, please dispose of all waste devices in the appropriate collection systems or send the device to the place where you bought the device for disposal. They will then recycle the device.

Warranty

This product was produced with the utmost care and was thoroughly tested before it left the factory. Therefore, we provide a warranty period of 24 months from the date of purchase for this product. **Promed** products conform to their description and the relevant specifications; it is your responsibility to ensure that the product which you have purchased is designed for your intended use.

- In the event of material defects and/or manufacturing errors which appear during proper use and are detected during the warranty period, we will replace all defective parts of the product free of charge within the warranty period, including the labour costs for warranty repairs.
- **The warranty does not cover:**
  - Normal wear on the product
  - Defects which were caused during transportation or storage of the product
  - Defects or damage which were caused through improper use or inadequate maintenance
  - Damage resulting from disregarding the notes in the operating manual
  - Damage resulting from modifications to the product which were not carried out by **Promed**.
  - Damage caused by sharp objects or as a result of torsion, compression, being dropped, an abnormal impact or other actions which are beyond **Promed**'s reasonable control.
  - Parts which are subject to wear (e.g. moving parts such as ball bearings, Motors, motor carbon brushes etc., fasteners, etc.) are generally excluded from the warranty.
- **A claim under the warranty is not enforceable if:**
  - the product is not sent back in its original packaging or in adequately secure packaging;
  - it has been modified or repaired by a person or company other than **Promed** or one of **Promed**'s authorised dealers;
  - the product has been repaired using parts which are not approved by **Promed**;
  - the serial number / LOT number of the product has been removed, deleted, changed or made illegible.

Kaitstud / Secured by https://mereneid.eu/

Warranty

- For reasons of hygiene, any products which have been exposed to direct contact with a body or with bodily fluids (e.g. blood) must be packaged in an additional plastic bag before they are sent back. In this case, a specific note of this situation must be made in the package or in the accompanying documents.
- For components or products which are replaced during the warranty period, a warranty is only provided for the remainder of the original warranty period; provided that the product or part replacement was carried out by **Promed** or one of **Promed**'s authorised dealers.
- The warranty period begins on the day of purchase. Claims under the warranty must be established within the warranty period. Complaints arising after the expiry of the warranty period cannot be considered.
  - Under these warranty conditions, the warranty shall only apply if the date of purchase can be proven by means of a sales receipt or similar.
  - We reserve the right to make technical and visual changes as well as changes to the features.
- This warranty is only valid and enforceable in the country in which it was purchased by the original buyer, provided that it was **Promed**'s intention that the product should be offered for sale in this country. This warranty is also enforceable in any country within the European Economic Area in which **Promed** has an authorised importer or sales partner. Depending on each country, specific and differing warranties and guarantees may be applicable owing to the particular applicable legislation. These legal provisions are neither excluded nor limited by these warranty conditions. To the extent permissible under national law, the warranty period shall not be extended, renewed or otherwise affected by any subsequent resale, repair or replacement of the product.
- The provisions of the UN Convention on Contracts for the International Sale of Goods shall not apply.
- Our warranty conditions do not affect the seller's legal warranty obligation.
- To the fullest extent possible under the applicable mandatory legislation, these warranty conditions constitute your sole and exclusive legal remedy and shall apply in place of any other express or implied warranty conditions. **Promed** is not liable for any unusual, incidental, punitive or consequential damages including, but not limited to loss of profits, loss of use, loss of revenue, costs of replacement equipment or facilities, third party insurance claims, and damage to property which are the result of the purchase or use of the product or occur owing to a breach of warranty, a breach of contract, negligence, product defects or any other legal or statutory circumstances, even though **Promed** was aware of the possibility of such damages. **Promed** is not liable for any delay in warranty claims.
- **Promed** cannot be held liable for any possible translation errors.

- The following information is vital for problem-free processing:

  1. Original sales slip/receipt or dealer´s stamp with the date of purchase
  2. Defect detected
  3. Unit name / type

Kaitstud / Secured by https://mereneid.eu/

Avant la mise en service

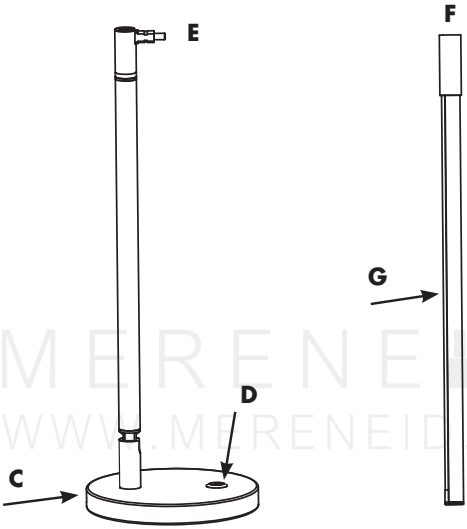

MERENEID
WWW.MERENEID.EU

A

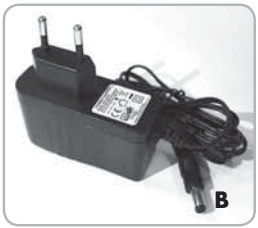

A. Bloc secteur
B. Fiche du bloc secteur
C. Prise du bloc secteur
D. Bouton On / Off (variateur)
E. Fiche de connexion
F. Douille de connexion
G. Bâton LED

Kaitstud / Secured by https://mereneid.eu/

Description de l’appareil

Conserver soigneusement ce manuel!

⚠ Veuillez lire attentivement le mode d’emploi avant la première utilisation de l’appareil.

Merci d’avoir acheté la lampe de table LED **Promed LTL-749** . Le fabricant décline toute responsabilité en cas de blessures ou dommages personnels ou matériels résultants du non-respect des avertissements.

Nous espérons que vous serez pleinement satisfait de votre nouveau **Promed LTL-749** . Nous désirons à présent vous présenter votre nouvel appareil. Avant la première utilisation, veuillez lire ce mode d’emploi.

Informations produit/accessoires

Avant la mise en service, veuillez contrôler que le matériel livré est au complet et que la tension secteur est correcte en vérifiant que la tension secteur requise pour l’appareil. Le bloc secteur **(A)** fourni est un bloc secteur électronique conçu pour une tension de service de 100 VAC à 240 VAC.

- Vous pouvez utiliser la **Promed LTL-749** comme lampe de table ou comme lampe torche.
- Le cas échéant, contacter **Promed** pour l’acquisition d’un bloc secteur (n° d’art. 330097)

MERENEID
WWW.MERENEID.EU

⚠ Consignes de sécurité

À tenir compte avant la mise en service :
Ne jamais mettre l’appareil en contact direct avec une flamme, du gaz ou de l’oxygène, ainsi que tout objet chaud, par ex. plaque de four.

Pendant l’application :

A. Alimentation de l’appareil : 100 VAC - 240 VAC.
B. Veuillez prendre toutes les précautions possibles afin de ne pas faire chuter l’appareil ni de l’endommager d’une autre manière.
C. En cas de panne de l’appareil, il faut immédiatement l’envoyer pour réparation.
D. Ne pas lubrifier l’appareil, ni la laver à l’eau.
E. Uniquement pour une utilisation en intérieur.
F. Appliquer la vigilance requise en cas d’utilisation d’un appareil à proximité d’enfants.
G. L’appareil doit uniquement être exploité en utilisant l’adaptateur réseau fourni.

⚠ **DANGER !**

- Ne jamais mettre l’appareil en contact direct avec de l’eau ou tout autre liquide.
- Ne jamais ranger ou utiliser l’appareil dans un environnement mouillé ou humide.
- Ne pas manipuler l’appareil avec des mains mouillées.

Kaitstud / Secured by https://mereneid.eu/

⚠ Consignes de sécurité

⚠ AVERTISSEMENT !

- Les enfants ne doivent pas jouer avec l'appareil.
- Ne jamais laisser l'appareil sans surveillance en présence d'enfants ou de personnes sans expérience dans sa manipulation à proximité.
- Uniquement utiliser l'appareil dans le cadre des applications décrites dans ce manuel.
- Ne jamais utiliser l'appareil si le cordon secteur est endommagé, ni après une chute ou un contact avec de l'eau.
- Cet appareil peut être utilisé par des enfants à partir de 8 ans et des personnes présentant des capacités physiques, sensorielles ou mentales réduites ou une expérience et une connaissance insuffisantes, s'ils sont surveillés par une personne responsable de leur sécurité ou ont reçu des instructions détaillées de cette personne pour utiliser l'appareil de façon à comprendre les risques qui y sont liés.
- Ne pas laisser les enfants jouer avec le matériel d'emballage en raison du risque d'étouffement.
- Un appareil électrique n'est pas un jouet. Les enfants ne reconnaissent pas les dangers pouvant survenir lors de la manipulation des appareils électriques. Pour cette raison, utiliser et ranger l'appareil hors de portée des enfants.

- Ne jamais porter l'appareil par son cordon secteur, ni tirer sur celui-ci. Toujours débrancher le câble d'une prise de courant en saisissant la fiche et non pas le câble.
- Ne pas tirer le câble secteur sur des arêtes tranchantes, ni le pincer, ne pas le laisser pendre, ni le poser ou suspendre au-dessus de surfaces chaudes (par ex. plaques de cuisinière) ou des flammes nues et le protéger contre la chaleur et l'huile.
- Uniquement utiliser un câble de rallonge après avoir vérifié son état irréprochable.
- Ne pas poser l'appareil à proximité d'un lavabo ou d'une baignoire en raison du risque de chute dans le lavabo ou la baignoire.
- Les travaux de nettoyage et de réparation ne peuvent pas être effectués par des enfants sans surveillance.
- Si la ligne de branchement sur secteur de cet appareil est endommagée, il faut la faire remplacer par le fabricant ou son service client ou une personne disposant des mêmes qualifications pour éviter les risques.

⚠ Note:

Le bloc secteur peut s'échauffer légèrement. Ceci n'indique aucune défaillance. L'appareil peut être utili sé sans aucun problème.

Kaitstud / Secured by https://mereneid.eu/

Mise en service de l'appareil

A. Insérez le bâton LED **(G)** dans la fiche de connexion **(E)** du bras de la plaque de base à l'aide de la douille de connexion **(F)**.
B. Branchez l'adaptateur réseau **(A)** dans la prise et branchez la fiche de l'adaptateur réseau **(B)** située à l'arrière de la plaque de base dans la douille de la fiche de l'adaptateur réseau **(C)** prévue à cet effet.
C. Pour allumer l'appareil, appuyez sur le bouton **(D)**. Pour éteindre la lampe, appuyez sur le bouton **(D)** 3 fois. Pour régler la luminosité de la lampe, allumez la lampe puis appuyez sur le bouton **(D)**, la lampe s'assombrit d'un degré à chaque pression sur le bouton.
D. Utilisation comme lampe torche :
Pour utiliser la **Promed LTL-749** comme lampe torche, branchez la fiche de l'adaptateur réseau **(B)** directement dans la douille de connexion **(F)** sur le bâton LED **(G).** Branchez ensuite l'adaptateur réseau **(A)** dans la prise.

En cas de panne :
- Contrôler si l'alimentation électrique est correcte.
- Vérifiez si tous les éléments de la lampe de table LED sont bien connectés les uns aux autres.
- Si cela ne règle pas les problèmes rencontrés, veuillez-vous adresser à votre service client.

Caractéristiques spéciales

MERENEID
WWW.MERENEID.EU

Réglage sur 3 axes
Le réglage multidimensionnel sur 3 axes de la lampe de table permet de diriger la lumière précisément et d'obtenir la luminosité optimale pour votre espace de travail.

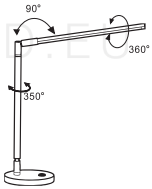

Variation sur 3 niveaux
La variation sur 3 niveaux permet d'adapter la luminosité de la lampe à vos besoins individuels.

Conseils d'entretien

Afin de ne pas altérer la sécurité, la fiabilité et les performances de l'appareil, l'exécution d'extensions, réglages, modifications ou réparations doit exclusivement être réservée au personnel agréé par **Promed**.

A. Essuyer les surfaces externes de la poignée avec un chiffon imbibé d'alcool et éviter toute infiltration d'humidité dans le boîtier.
B. Respecter les mesures de sécurité spécifiées par le fabricant.

Kaitstud / Secured by https://mereneid.eu/

Mise au rebut

Les outils électriques, les accessoires et emballage doivent être recyclés de manière écophile.

Uniquement pour les pays de l'UE :

Ne pas jeter les outils électriques dans les ordures ménagères ! Conformément à laDirective Européenne 2012/19/EU relative aux appareils électriques et électroniquesusés et à son application dans le cadre de la législation nationale, les outils électriques inutilisables doivent être collectés séparément et recyclés de manière écophile.

Dans l'Union Européenne, ce symbole indique que ce produit ne doit pas être mis au rebut dans les ordures ménagères. Les appareils usés contiennent de précieux matériaux recyclables qui doivent être collectés en vue de leur réutilisation et afin de ne pas polluer l'environnement, ni affecter la santé par une élimination incorrecte. Veuillez pour cela mettre les appareils usés au rebut dans les déchetteries adéquates ou rapporter l'appareil où vous l'avez acheté. L'appareil sera alors recyclé.

Prestations de garantie

Ce produit a été fabriqué avec le plus grand soin et soumis à un contrôle approfondi avant de quitter l'usine. C'est pourquoi nous fournissons une garantie de 24 mois à partir de la date d'achat. Les produits **Promed** sont conformes à leur description et aux spécifications respectives ; il est de votre responsabilité de vous assurer que les produits que vous achetez soient conçus pour l'utilisation que vous prévoyez d'en faire.

- En cas de vice de matériel ou de fabrication survenant au cours d'une utilisation respectant les consignes et détecté pendant la période de garantie, nous vous remplaçons gratuitement l'ensemble des pièces défectueuses du produit pendant la période de validité de la garantie, y compris le coût de la main d'œuvre pour les réparations sous garantie.
- **La garantie ne couvre pas :**
  - l'usure normale du produit
    Les vices provoqués par le transport ou le stockage du produit
  - Les vices ou dommages provoqués par une utilisation non conforme aux consignes ou par un entretien inadapté
  - Les dommages résultant du non-respect des consignes indiquées dans la notice d'utilisation
  - Les dommages résultant de modifications du produit non effectuées par **Promed**.
  - Les détériorations entraînées par des objets coupants, résultant d'une torsion, d'une compression, d'une chute, d'un choc anormal ou de toute autre manipulation indépendante de la volonté de **Promed**.
  - Les pièces d'usure (par ex. les pièces mobiles telles que les roulements à billes, Moteurs, brosses de moteurs, etc., les fermetures) sont en général exclues de la garantie.
- **Le droit à la garantie ne s'applique pas si :**
  - le produit n'est pas renvoyé dans son emballage d'origine ou dans un emballage sécurisé adéquat,
  - il a été modifié ou réparé par une autre personne ou par une entreprise autre que **Promed** ou autre qu'un revendeur agréé par **Promed** ;
  - le produit a été réparé à l'aide de pièces de rechange non approuvées par **Promed** ;
  - le numéro de série / de lot du produit a été retiré, supprimé, modifié ou rendu illisible.
- Pour des raisons d'hygiène, les produits exposés à un contact corporel direct ou à un contact avec des fluides corporels (par ex. du sang) doivent être emballés dans un sachet en plastique individuel avant d'être renvoyés. Dans ce cas, le colis ou les documents d'accompagnement

Kaitstud / Secured by https://mereneid.eu/

doivent porter une mention spéciale à ce sujet.

- Pour les composants réparés ou les produits échangés pendant la période de garantie, cette dernière n'est assurée que pour la durée de garantie d'origine restante ; à condition que cet échange ou cette réparation soit réalisée par **Promed** ou par un revendeur agréé par **Promed**.
- La durée de garantie débute le jour de l'achat. Les réclamations de garantie doivent être effectuées pendant la période de garantie. Toute réclamation effectuée après expiration de la garantie ne pourra être prise en compte.
- Dans le cadre de ces conditions de garantie, la garantie entre en vigueur uniquement si la date d'achat est justifiée par une preuve d'achat ou assimilé.
- Sous réserve de modifications techniques et visuelles ainsi que de modifications de l'équipement !
- Cette garantie est uniquement valable et recevable dans le pays dans lequel le produit a été acquis par le premier acheteur, à condition que **Promed** avait pour intention de proposer ce produit à la vente dans ce pays. Cette garantie est également applicable dans tout pays de l'Espace Économique Européen dans lequel **Promed** dispose d'un importateur autorisé ou d'un partenaire commercial. En fonction du pays concerné, des garanties spécifiques et différentes peuvent s'appliquer conformément à la législation applicable le cas échéant. Ces dispositions légales ne sont ni exclues ni limitées par ces conditions de garantie. Dans la mesure où la loi nationale le permet, la période de garantie n'est pas prolongée, renouvelée ou autrement affectée par une revente ultérieure, une réparation ou un remplacement du produit.
- Les dispositions du droit d'achat des Nations Unies ne s'appliquent pas.
- L'obligation légale de garantie du vendeur n'est pas limitée par nos conditions de garantie.
- Dans la plus large mesure possible de la législation contraignante applicable, ces conditions de garantie constituent votre seul et exclusif recours et remplacent toutes les autres conditions de garantie explicites ou implicites. **Promed** ne peut être tenu pour responsable des dommages punitifs ou consécutifs inhabituels ou accessoires, y compris mais ne se limitant pas à la perte de profit, la privation de jouissance, la perte de recettes, les frais pour l'équipement ou les dispositifs de remplacement, les droits aux prestations d'assurance de tiers, la violation de propriété résultant de l'acquisition ou de l'utilisation du produit ou suite à une violation de la garantie, une rupture de contrat, une négligence grossière, un produit défectueux ou d'autres circonstances juridique ou réglementaire, même si **Promed** avait connaissance de l'éventualité de tels dommages. **Promed** ne peut être tenu pour responsable pour les retards lors de la revendication des prestations de garantie.
- **Promed** ne peut être tenu pour responsable pour les éventuelles erreurs de traduction.

Les données suivantes sont indispensables pour un traitement rapide de la demande :

1. Justificatif d'achat / reçu d'origine ou tampon du revendeur avec date d'achat
2. Défaut constaté
3. Description du produit / type / numéro de série / de lot

Kaitstud / Secured by https://mereneid.eu/

Prima della messa in funzione

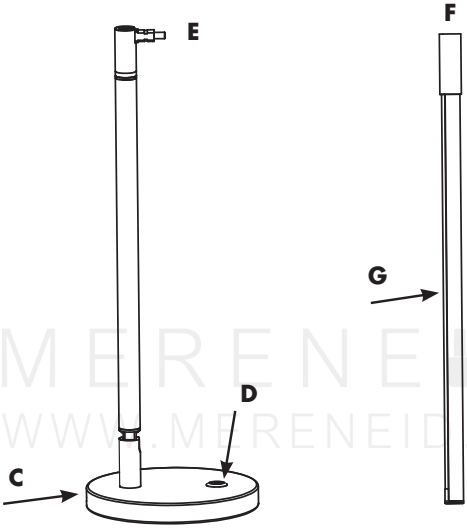

MERENEID
WWW.MERENEID.EU

A. Adattatore di rete
B. Spina adattatore di rete
C. Presa adattatore di rete
D. Tasto on / off (dimmer)
E. Spina di collegamento
F. Connettore femmina
G. Lampada a forma allungata a LED

Kaitstud / Secured by https://mereneid.eu/

Descrizione dell'apparecchio

Conservare accuratamente le istruzioni!

⚠ Si prega di leggere accuratamente le istruzioni per l'uso, prima di utilizzare l'apparecchio per la prima volta.

Molte grazie per aver acquistato la lampada da tavolo a LED **Promed LTL-749** . Il produttore, non può essere ritenuto responsabile per qualsiasi lesione o danno a persone o cose derivante dall'inosservanza di tale avvertimento.

La nuova **Promed LTL-749** vi darà grandi soddisfazioni. Quanto riportato qui di seguito ha lo scopo di farvi acquisire dimestichezza con l'apparecchio. Prima di usare l'apparecchio per la prima volta, leggere le istruzioni per l'uso.

Informazioni sull'apparecchio / Accessori

Prima della messa in funzione verificare che la fornitura sia completa .L'adattatore (**A**) incluso nella fornitura è un alimentatore elettronico previsto per una tensione di esercizio da 100 VAC a 240 VAC.

- **Promed LTL-749** può essere utilizzata sia come lampada da tavolo che come torcia.
- L'adattatore di rete (codice art. 330097) si possono acquistare da Promed anche successivamente.

MERENEID
WWW.MERENEID.EU

⚠ Norme di sicurezza

Prima della messa in funzione tenere presente quanto segue:
Non mettere mai l'apparecchio a contatto diretto con fuoco, gas od ossigeno e oggetti caldi come ad es. piastre elettriche.

Controlli da effettuare durante l'uso:

A. Alimentazione di tensione del dispositivo: 100 VAC - 240 VAC.
B. Prendere qualsiasi misura possibile per evitare la caduta dell'apparecchio oppure un suo eventuale danneggiamento causato in altro modo.
C. Se insorgono problemi inerenti l'apparecchio, provvedere immediatamente alla sua riparazione.
D. Non lubrificare o lavare l' apparecchio.
E. Idoneo soltanto per l'impiego negli ambienti interni.
F. Solo per uso domestico.
G. Il dispositivo può essere messo in funzione esclusivamente mediante l'alimentatore presente in fornitura.

⚠ **ATTENZIONE: PERICOLO !**

- Non porre mai l'apparecchio a diretto contatto con l'acqua o con altri liquidi.
- Quando si utilizza un apparecchio in presenza di bambini, è necessaria un'attenta sorveglianza.
- Non toccare l'apparecchio con le mani bagnate.

Kaitstud / Secured by https://mereneid.eu/

⚠ Norme di sicurezza

⚠ AVVERTENZE !

- Controllare che i bambini non giochino con l'apparecchio.
- Non lasciare mai l'apparecchio incustodito, se nelle vicinanze ci sono bambini o persone inesperte.
- Usare l'apparecchio solo per gli usi indicati in queste istruzioni.
- Non utilizzare l'apparecchio se il cavo di alimentazione è danneggiato, se l'apparecchio stesso è caduto o è entrato a contatto con l'acqua.
- Questo strumento può essere utilizzato da bambini a partire dagli 8 anni di età e da persone dalle ridotte capacità fisiche, sensoriali o mentali, o carenti di esperienza e conoscenze, se essi sono sorvegliati da una persona responsabile della loro sicurezza oppure se hanno ricevuto da questa persona esaurienti indicazioni sull'utilizzo dello strumento in modo tale che capiscano i pericoli ad esso collegati.
- Non far giocare i bambini con l'imballaggio per evitare rischi di soffocamento.
- Gli apparecchi elettrici non sono giocattoli. I bambini non riconoscono i pericoli che possono insorgere maneggiando apparecchiature elettriche, quindi utilizzare e riporre l'apparecchio lontano dalla loro portata.
- Non sorreggere o tirare l'apparecchio mediante il cavo di rete. Togliere il cavo afferrando la spina e non tirandolo dalla presa.
- Non tirare o stringere il cavo su spigoli taglienti, non lasciarlo penzoloni e non appoggiarlo o appenderlo su oggetti caldi (per es. piastra elettrica) o su fiamme libere, inoltre, proteggerlo dal calore o dall'olio.
- Utilizzare una prolunga solo dopo averne verificato il perfetto stato d'uso.
- Non riporre l'apparecchio vicino a un lavabo o a una vasca da bagno, perché sussiste il rischio che cada o ci finisca dentro.
- I lavori di pulizia e di manutenzione non devono essere eseguiti da bambini non sorvegliati. Per eliminare qualsiasi pericolo, il cavo di allacciamento alla rete dell'apparecchio, se danneggiato, deve essere sostituito dal produttore o dal suo centro di assistenza o da una persona qualificata.

⚠ Avvertenza:

L'alimentatore può riscaldarsi leggermente. Ciò non implica difetti di funzionamento. L'apparecchio può essere utilizzato senza problemi.

Kaitstud / Secured by https://mereneid.eu/

Messa in funzione dell'apparecchio

A. Inserire la lampada allungata a LED **(G)** con il connettore femmina **(F)** nella spina di collegamento **(E)** sul braccio della piastra di appoggio.
B. Inserire l'adattatore di rete **(A)** nella presa e la spina dell'adattatore di rete **(B)**, sul retro della piastra di base, nell'apposito connettore femmina dell'adattatore di rete **(C)**.
C. Per accendere l'apparecchio, toccare il tasto **(D)**. Per spegnere la lampada, toccare il tasto **(D)** 3 volte. Per regolare la luminosità della lampada, accenderla e toccare il tasto **(D)**: con ogni tocco si riduce la luminosità di uno scalino.
D. Utilizzo come torcia:
Per utilizzare **Promed LTL-749** come torcia, inserire la spina dell'adattatore di rete **(B)** direttamente nel connettore femmina **(F)** sulla lampada allungata a LED **(G).** Quindi inserire l'adattatore di rete **(A)** nella presa.

In caso di anomalie di funzionamento:
- Verificare che l'alimentazione elettrica sia corretta.
- Controllare se tutti gli elementi della lampada da tavolo a LED sono connessi l'uno all'altro.
- Qualora così facendo non sia stato possibile risolvere i problemi, rivolgersi al centro di assistenza.

Consigli per la manutenzione

MERENEID
WWW.MERENEID.EU

Regolazione su 3 assi
Grazie alla regolazione multidimensionale su 3 assi della lampada da tavolo, potete orientare la luce con precisione e ottenere così la luminosità ottimale per la vostra zona di lavoro.

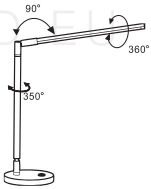

Dimmer a 3 livelli
Con il dimmer a 3 livelli è possibile adattare la luminosità della lampada alle proprie esigenze personali.

Caratteristiche qualitative particolari

Per non pregiudicare la sicurezza, l'affidabilità e le prestazioni dell'apparecchio, nessuno, ad eccezione del personale autorizzato da **Promed**, deve eseguire ampliamenti, nuove messe a punto, modifiche o riparazioni.

A. Rimuovere la sporcizia dalla parte esterna dell'impugnatura con un panno inumidito con alcol ed evitare che penetri umidità all'interno dell'impugnatura stessa.
B. Attenersi alle norme di sicurezza fissate dal produttore.

Kaitstud / Secured by https://mereneid.eu/

Smaltimento

Utensili elettrici, accessori e imballi devono essere raccolti per il riciclo nel rispetto dell'ambiente.

Solo per Paesi UE:

Non gettare utensili elettrici nei rifiuti domestici! La direttiva europea 2012/19/EU sui rifiuti di apparecchiature elettriche ed elettronichee la sua successiva adozione stabilisce che gli utensili elettrici non più utilizzabili rientrino nella raccolta differenziata e siano raggruppati per il riciclo nel rispetto dell'ambient.

Nell'ambito dell'UE questo simbolo indica che il prodotto non deve essere smaltito come rifiuto domestico. Gli apparecchi usati contengono materiali utili riciclabili da inviare al riutilizzo, anche per non danneggiare l'ambiente e la salute dell'uomo con lo smaltimento incontrollato. Quindi smaltire gli apparecchi usati mediante adeguati sistemi di raccolta oppure consegnare l'apparecchio al punto vendita, in cui lo si è acquistato. Il rivenditore provvederà a inviarlo per il riutilizzo dei materiali.

Condizioni di garanzia

Questo prodotto è stato realizzato con la massima cura e sottoposto ad approfonditi controlli prima dell'uscita dalla fabbrica. Pertanto offriamo per questo prodotto una garanzia di 24 mesi a partire dalla data d'acquisto. I prodotti **Promed** corrispondono alla descrizione degli stessi e alle relative specifiche; è Sua responsabilità accertarsi che i prodotti che acquista siano adatti all'uso che Lei intende farne.

- In casi di difetti dimostrabili del materiale o di produzione che si presentino nell'ambito di un utilizzo conforme alle disposizioni e che vengano riconosciuti durante il periodo di garanzia, entro tale periodo provvederemo a sostituire gratuitamente tutte le parti difettose del prodotto, facendoci carico anche dei costi del lavoro per le riparazioni in garanzia.
- **La garanzia non comprende:**
  - la normale usura del prodotto;
  - difetti causati dal trasporto o dall'immagazzinamento del prodotto;
  - difetti o danneggiamenti causati da un utilizzo non conforme alle disposizioni oppure da un'insufficiente manutenzione;
  - danni causati dalla mancata osservanza delle indicazioni riportate nelle istruzioni per l'uso;
  - danni causati da modifiche del prodotto non effettuate da **Promed**;
  - danni provocati da oggetti affilati, in conseguenza di torsione, compressione, caduta, urti anormali o altre azioni al di fuori del ragionevole controllo di **Promed**.
  - Le parti soggette ad usura (ad es. parti in movimento come cuscinetti a sfera, Motori, spazzole a motore ecc., chiusure) sono generalmente esclude dalla garanzia.
- **Non è possibile esercitare il diritto di garanzia se:**
  - il prodotto non viene rispedito nella sua confezione originale o in una confezione adeguata e sicura;
  - il prodotto è stato modificato o riparato da una un'altra persona o impresa, ad esclusione di **Promed** e dei rivenditori autorizzati **Promed**;
  - il prodotto è stato riparato con pezzi di ricambio non autorizzati da **Promed**;
  - il numero di serie / di lotto del prodotto è stato rimosso, cancellato, modificato o reso illeggibile.

Kaitstud / Secured by https://mereneid.eu/

Condizioni di garanzia

- Per ragioni di igiene, i prodotti che sono sottoposti a contatto diretto con il corpo o con fluidi corporei (ad es. sangue), prima della rispedizione devono essere confezionati in una busta di plastica a parte. In questi casi, nel pacchetto o nei documenti di spedizione deve essere fatta una nota specifica su questa circostanza.
- Per i componenti riparati o per i prodotti sostituiti durante il periodo di garanzia, viene offerta la garanzia soltanto relativamente al periodo di garanzia originale rimanente, a condizione che la sostituzione o la riparazione sia stata eseguita da **Promed** o da un rivenditore autorizzato **Promed**.
- Il periodo di garanzia inizia il giorno dell'acquisto. I diritti di garanzia devono essere fatti valere entro il periodo di garanzia. I reclami presentati dopo lo scadere del periodo di garanzia non potranno essere considerati.
- La garanzia entra in vigore nell'ambito delle presenti condizioni di garanzia soltanto se la data d'acquisto può essere comprovata da una ricevuta d'acquisto o documento simile.
- Ci riserviamo la facoltà di apportare modifiche tecniche od ottiche e modifiche della dotazione!
- La presente garanzia ha valore legale ed è attuabile soltanto nel Paese nel quale il prodotto è stato acquistato dal primo acquirente, con il presupposto che l'intenzione di **Promed** fosse quella di offrire il prodotto per la vendita in quel Paese. La presente garanzia è altresì attuabile in ogni Paese dello spazio economico europeo nel quale **Promed** disponga di un importatore autorizzato o di un partner per la distribuzione. È possibile, a seconda del rispettivo Paese, che siano applicabili garanzie particolari e diverse, in base alla legislazione applicabile nel caso specifico. Queste prescrizioni di legge non vengono né escluse né limitate dalle presenti condizioni di garanzia. Per quanto ammissibile in base al diritto nazionale, il periodo di garanzia non viene prolungato, rinnovato né in altro modo condizionato da una successiva rivendita, riparazione o sostituzione del prodotto.
- Non si applicano le convenzioni sulla vendita internazionale di beni delle Nazioni Unite.
- Le nostre condizioni di garanzia non toccano l'obbligo legale di garanzia del venditore.
- Nella massima estensione possibile dettata dalla legislazione obbligatoria applicabile, le presenti condizioni di garanzia rappresentano il Suo unico ed esclusivo mezzo legale e valgono al posto di tutte le altre condizioni di garanzia, espresse o concludenti. **Promed** non risponde per danni punitivi o conseguenti inusuali, emersi casualmente, come, a titolo esemplificativo ma non esaustivo, mancato guadagno, interruzione dell'uso, interruzione dei proventi, spese per attrezzatura o impianti sostitutivi, diritti di assicurazione di terzi, danni alla proprietà, risultanti dall'acquisto o dall'uso del prodotto oppure causati da una violazione della garanzia, un'inadempienza contrattuale, negligenza, difetti del prodotto o altre circostanze previste dal diritto o dalla legge, anche qualora **Promed** fosse a conoscenza della possibilità che tali danni potessero verificarsi. **Promed** non risponde di ritardi nel ricorso alle prestazioni di garanzia.
- **Promed** non può essere ritenuta responsabile di eventuali errori di traduzione.

- Per intervenire senza difficoltà è indispensabile attenersi alle seguenti indicazioni:
  1. Originale dello scontrino di acquisto / Ricevuta o timbro del commerciante con data di acquisto
  2. Difetto rilevato
  3. Denominazione dell'apparecchio / Tipo

Kaitstud / Secured by https://mereneid.eu/

Antes de la puesta en funcionamiento

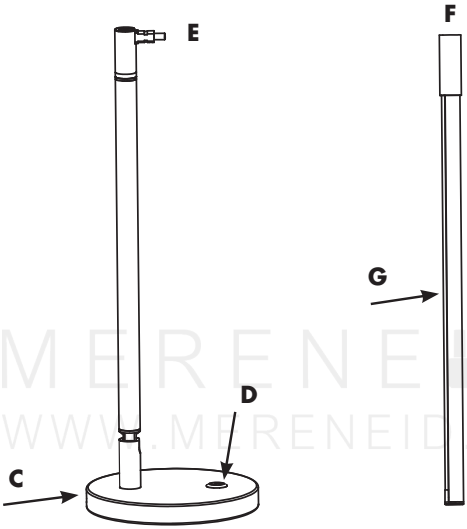

MERENEID
WWW.MERENEID.EU

A

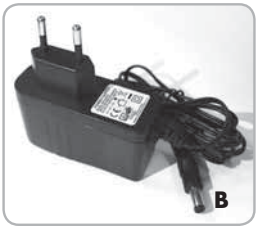

A. Adaptador de red
B. Enchufe de adaptador de red
C. Toma de corriente de adaptador de red
D. Botón de encendido/apagado (atenuador)
E. Enchufe de conexión
F. Casquillo de conexión
G. Barra LED

Kaitstud / Secured by https://mereneid.eu/

Informacion del aparato

Lea atentamente estas instrucciones!

⚠ Debe leer el manual de instrucciones con atención, antes de utilizar el aparato por primera vez.

Muchas gracias por la compra de la lámpara de mesa LED **Promed LTL-749**. El fabricante no asume ningún tipo de responsabilidad por daños materiales o personales derivados de la inobservancia de estas advertencias.

¡Disfrute su nuevo **Promed LTL-749** ! Las páginas siguientes contienen información sobre el uso del aparato. Por favor lea las instrucciones de manejo antes de poner el aparato en funcionamiento por primera vez.

Información sobre el aparato / accesorios

Compruebe por favor que el suministro está completo y que la tensión de red es la correcta. El adaptador de red (**A**) incluido en el envío es una fuente de alimentación electrónica que está prevista para una tensión de servicio de 100 VAC hasta 240 VAC.

- Puede utilizar la **Promed LTL-749** como lámpara de mesa y como lámpara de barra.
- Si fuera necesario, puede comprar posteriormente en **Promed** el adaptador de red (n° art. 330097).

MERENEID
WWW.MERENEID.EU

⚠ Normas de seguridad

Antes de la puesta en funcionamiento debería tener en cuenta:
Mantener el aparato siempre fuera del contacto directo con fuego, gas u oxígeno, así como de objetos muy calientes, como por ejemplo placas eléctricas.

Debería tenerse en cuenta para el uso:

A. Suministro de tensión del dispositivo: 100 VAC - 240 VAC.
B. Tome todas las precauciones posibles para que el dispositivo no se caiga ni sufra otro tipo de daños.
C. Si se producen problemas en la aperato pieza manual, envíela en seguida a reparar.
D. No engrase ni lave la aperato.
E. Solo apto para el uso en interiores.
F. Si utiliza el aparato cerca de niños es necesario mantener cierta vigilancia.
G. El dispositivo solo se puede operar con la fuente de alimentación suministrada.

⚠ **¡PELIGRO!**

- No ponga el aparato jamás directamente en contacto con agua u otros líquidos.
- No coloque el aparato nunca sobre superficies mojadas ni lo utilice en recintos húmedos.
- No toque el aparato con las manos mojadas.

Kaitstud / Secured by https://mereneid.eu/

⚠ Normas de seguridad

⚠ **¡ADVERTENCIA!**

- El dispositivo no es un juguete. No deje que los niños jueguen con él.
- Jamás deje el aparato sin vigilar, estando niños próximos o personas inexpertas manejando este aparato.
- Utilice el aparato únicamente para aplicaciones como se describen en este manual de instrucciones.
- No use el aparato jamás si se ha dañado el cable eléctrico, se ha caído el aparato, o ha entrado en contacto con agua
- Este dispositivo puede ser utilizado por niños a partir de ocho años y por personas con capacidades físicas, sensoriales o mentales reducidas o faltas de experiencia y conocimientos solo si son vigilados por una persona encargada de su seguridad o si han recibido de dicha persona instrucciones detalladas para el uso del dispositivo de modo tal que conozcan los riesgos que conlleva el empleo del mismo.
- No permita nunca a niños jugar con material de embalaje, existe peligro de asfixia.
- Un aparato eléctrico no es un juguete para niños. Los niños no reconocen los peligros, que se pueden producir en el manejo de aparatos eléctricos. Por lo tanto se debe guardar el aparato fuera del alcance de los niños.
- No sostener nunca el aparato o tirar de éste por el cable eléctrico. Extraiga el cable de la toma de corriente tirando del enchufe y jamás del cable.
- No desplazar el cable de red sobre cantos afilados ni aprisionarlo, no dejarlo colgando, ni colocar o colgar sobre objetos muy calientes (por ejemplo placas eléctricas) o llamas abiertas, así como protegerlo de altas temperaturas y del aceite.
- Emplear alargaderas solamente, si ha comprobado previamente su correcto estado
- No coloque el aparato cerca de lavabos o bañeras, ya que podría caer dentro de ellas.
- Los trabajos de limpieza y mantenimiento no pueden ser llevados a cabo por niños sin vigilancia.
- Con el fin de evitar que se produzcan accidentes, el cable de conexión a la red dañado sólo debe ser repuesto por el fabricante, el servicio al cliente o una persona cualificada

⚠ **Indicación:**

El bloque de alimentación puede calentarse ligeramente, sin embargo esto no significa que su funcio namiento sea por ello irregular. El aparato puede ser utilizado sin problema alguno.

Kaitstud / Secured by https://mereneid.eu/

Puesta en funcionamiento del aparato

A. Conecte la barra LED **(G)** con el casquillo de conexión **(F)** en el enchufe de conexión **(E)** del brazo de la placa de apoyo.
B. Conecte el adaptador de red **(A)** al enchufe y el enchufe del adaptador de red **(B)**, en la parte trasera de la placa de apoyo, al casquillo del adaptador de red previsto para ello **(C)**.
C. Para encender el dispositivo, pulse el botón **(D)**. Para apagar la lámpara, pulse el botón **(D)** 3 veces. Para regular la claridad de la lámpara, enciéndala y pulse el botón **(D)**, cada vez que lo pulse atenuará la lámpara poniéndola a un nivel más oscuro.
D. Uso como lámpara de barra:
Para utilizar la **Promed LTL-749** como lámpara de barra, conecte el enchufe del adaptador de red **(B)** directamente en el casquillo de conexión **(F)** de la barra LED **(G)**. A continuación, introduzca el adaptador de red **(A)** en el enchufe.

En caso de fallos de funcionamiento:
- Compruebe la alimentación de corriente del aparato.
- Compruebe que todos los elementos de la lámpara de mesa LED estén conectados entre sí.
- Si aún no ha solucionado los problemas de esta manera, diríjase a su oficina de asistencia técnica.

Características especiales

MERENEID
WWW.MERENEID.EU

Ajuste en 3 ejes
Gracias al ajuste multidimensional en 3 ejes de la lámpara de mesa, podrá orientar la luz de forma precisa y, de este modo, obtendrá
la claridad ideal para su zona de trabajo.

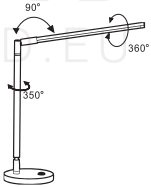

Atenuación en 3 niveles
Gracias a la atenuación en 3 niveles, podrá adaptar la claridad de la lámpara a sus necesidades personales.

Recomendaciones de mantenimiento

Con el fin de no alterar el grado de seguridad, fiabilidad y rendimiento del aparato, los reajustes, ampliaciones, modificaciones y reparaciones deben ser realizadas exclusivamente por personal autorizado por **Promed**.

A. Elimine la suciedad del exterior de la pieza manual con un paño humedecido con alcohol y evite la humedad en el interior.
B. Observe las medidas de seguridad reglamentarias del fabricante.

Kaitstud / Secured by https://mereneid.eu/

Eliminación de residuos

Herramientas eléctricas, accesorios y envoltorios deben de ser dirigidos a un reciclado ambientalmente sostenible.

Solo para países de la UE:

¡No deposite herramientas eléctricas en la basura doméstica! De acuerdo con la Directriz Europea 2012/19/EU sobre Residuos de Aparatos Eléctricos y Electrónicos y su ransformación a derecho nacional, ya no es necesario llevar herramientas eléctricas útiles de forma selectiva y a un reciclado ambientalmente sostenible.

Este símbolo utilizado por la UE indica que el producto no debe ser eliminado tirándolo a la basura doméstica. Los aparatos viejos contienen algunos materiales que pueden ser reciclados para evitar posibles daños personales o medioambientales debidos a la eliminación incontrolada de basura. Por favor, elimine los aparatos viejos a través de sistemas de recogida adecuados o envíelos al comercio donde los compró para su eliminación y reciclaje.

Prestaciones de la garantía

Este producto ha sido fabricado con toda la precaución posible y, antes de abandonar la fábrica, ha sido sometido a pruebas con detenimiento. Por ello, ofrecemos para él una garantía de 24 meses a partir de la fecha de la compra. Los productos de **Promed**se corresponden con su descripción y con las especificaciones correspondientes; es su responsabilidad asegurarse de que los productos que compra estén diseñados para el uso que prevé darles.

- Si se detectan fallos de los materiales o de fabricación que se produzcan con un uso conforme a las indicaciones y durante el periodo de garantía, dentro de este sustituiremos de manera gratuita todas las piezas defectuosas del producto, incluyendo la parte de los costes salariales de las reparaciones de garantía.
- **La garantía no incluye:**
  - El desgaste normal del producto.
  - Defectos causados por el transporte o el almacenamiento del producto.
  - Defectos o daños causados por un uso contrario a las disposiciones o un mal mantenimiento.
  - Daños derivados del incumplimiento de las indicaciones de las instrucciones de uso.
  - Daños derivados de modificaciones del producto no llevadas a cabo por **Promed**.
  - Daños causados por objetos afilados como consecuencia de torsiones, aplastamientos, caídas, un golpe anormal u otras manipulaciones que queden fuera del control razonable por parte de **Promed**.
  - Por lo general, las piezas de desgaste (p. ej. las piezas móviles como los cojinetes de bola, Motores, escobillas de carbón de los motores, etc. o los cierres) quedan excluidas de la garantía.
- **No se pueden ejercer los derechos de garantía si:**
  - El producto no se devuelve en su embalaje original o un embalaje seguro y adecuado.
  - Ha sido modificado o reparado por una persona o una empresa que no sea **Promed**o un vendedor autorizado por **Promed**.
  - El producto ha sido reparado con recambios no autorizados por **Promed**.
  - El número de serie o de lote del producto ha sido retirado, borrado, modificado o está ilegible.

Kaitstud / Secured by https://mereneid.eu/

Prestaciones de la garantía

- Por motivos de higiene, los productos expuestos a un contacto directo con el cuerpo o con líquidos corporales (p. ej. sangre) deben embalarse en una bolsa de plástico adicional antes de la devolución. En estos casos, se debe realizar una indicación especial al respecto en el paquete o en los documentos de acompañamiento.
- Para los componentes reparados o los productos cambiados durante el periodo de garantía, esta solo se concederá para el resto del periodo original de garantía; siempre y cuando dicho cambio o reparación haya sido llevado a cabo por **Promed** o un vendedor autorizado por **Promed**.
- El periodo de garantía comienza el día de la compra. Los derechos de garantía deben hacerse valer dentro del periodo de garantía. Las reclamaciones que lleguen una vez transcurrido el periodo de garantía no podrán ser tenidas en cuenta.
- En el marco de estas condiciones de garantía, la garantía solo entrará en vigor si la fecha de compra se documenta con un ticket de compra o similar.
- ¡Quedan reservadas las modificaciones técnicas y ópticas así como las modificaciones en el equipamiento!
- Esta garantía solo tendrá vigencia y se podrá ejecutar en el país en el que el primer comprador haya adquirido el producto, siempre y cuando **Promed** tuviera la intención de comercializar el producto en dicho país. Asimismo, esta garantía es ejecutable en todos los países del Espacio Económico Europeo en los que **Promed** cuente con un importador autorizado o un socio comercial. En función de cada país, pueden aplicarse garantías especiales y diferentes por la legislación vigente en cada caso. Estas condiciones de garantía no excluyen ni limitan dichas disposiciones legales. Siempre que la ley del país correspondiente lo permita, el periodo de garantía no se prolongará, se renovará ni se verá afectado de otro modo por una reventa posterior, una reparación o un cambio del producto.
- No se aplican las disposiciones del derecho de compraventa de la ONU.
- El deber legal de garantía del vendedor no se ve afectado por nuestras condiciones de garantía.
- En la medida en que la legislación aplicable obligatoria lo permita, estas condiciones de garantía son el único y exclusivo recurso legal del cliente y se aplican en lugar del resto de condiciones de garantía expresas o concluyentes de otra índole. **Promed** no se hace responsable de los daños penales o consecuentes inusuales o que se hayan producido de manera incidental, incluyendo (sin limitarse a esto) las ganancias, las pérdidas de uso y de ingresos, los costes del equipamiento o los dispositivos de sustitución, las pretensiones de los seguros de terceros o los daños de la propiedad que se produzcan por la adquisición o el empleo del producto o debido a una infracción de la garantía o del contrato, una negligencia, fallos en el producto u otras circunstancias jurídicas o legales, incluso si **Promed** tenía conocimiento de la posibilidad de que se produjeran dichos daños. **Promed** no asume responsabilidad por los retrasos en la recepción de las prestaciones de garantía.
- Por los posibles errores de traducción, **Promed** no puede asumir ninguna responsabilidad.

Para que la garantía se tramite sin problemas, son imprescindibles los siguientes datos:

1. Ticket/confirmación de compra original o sello del vendedor con la fecha de la compra
2. Defecto detectado
3. Denominación del producto / modelo / número de serie y de lote

MERENEID.EU
WWW.MERENEID.EU
Kaitstud / Secured by https://mereneid.eu/

Voor ingebruikname

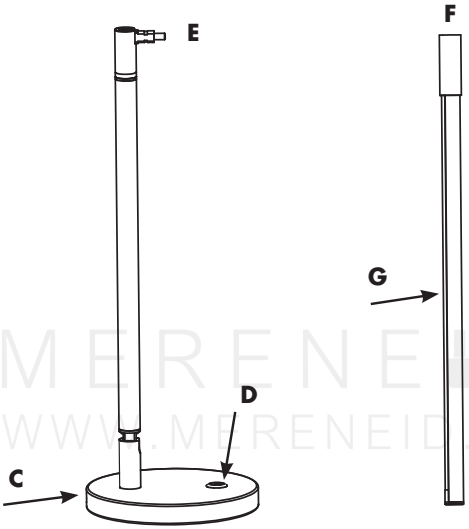

MERENEID
WWW.MERENEID.EU

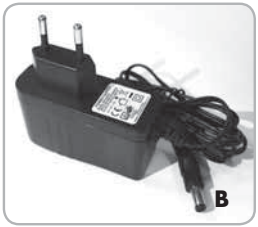

A. Netadapter
B. Stekker netadapter
C. Contactbus netadapter
D. Aan- / uitschakelaar (dimmer)
E. Verbindingsstekker
F. Verbindingsbus
G. Led-staaf

Kaitstud / Secured by https://mereneid.eu/

Beschrijving van het apparaat

Gebruiksaanwijzing a.u.b. zorgvuldig bewaren!

⚠ Lees a.u.b. de gebruiksaanwijzing zorgvuldig door, voordat u het apparaat de eerste keer gebruikt.

Onze hartelijke dank voor het aankopen van de **Promed LTL 794** led-tafellamp. Wij, de fabrikant, kunnen op geen enkele manier aansprakelijk worden gesteld voor blessures c.q. schades aan personen of voorwerpen, die door het niet naleven van deze waarschuwing ontstaan.

Wij wensen u veel plezier met uw nieuwe **Promed LTL-749**. Hieronder willen wij u vertrouwd maken met het apparaat. Lees a.u.b. voor het eerste gebruik de gebruiksaanwijzing.

Toestelinformatie / accessoires

Controleer voor de ingebruikname de volledigheid van de levering en de correcte netspanning. De bijgeleverde netadapter (**A**) is een elektronische voeding die kan worden aangesloten op een spanning van 100 VAC tot 240 VAC.

- U kunt de **Promed LTL-749** als tafellamp en staaflamp gebruiken.
- U kunt de netadapter (artikelnr. 330097) zo nodig bij **Promed** nabestellen.

MERENEID
WWW.MERENEID.EU

⚠ Veiligheidsvoorschriften

Voor ingebruikname a.u.b. nakomen:
Het apparaat nooit in direct contact met vuur , gas of zuurstof, alsmede hete voorwerpen zoals bijv. kookplaten brengen.

Bij het gebruik a.u.b. nakomen:
A. Spanningsvoorziening van het apparaat: 100 VAC - 240 VAC.
B. Voorkom dat het apparaat valt of op andere wijze beschadigd raakt.
C. Indien aan het apparaat problemen optreden, laat u het a.u.b. onmiddellijk repareren.
D. Smeer of was het apparaat niet.
E. Alleen voor gebruik in binnenruimtes.
F. In geval van gebruik van het apparaat in de buurt van kinderen is nauwgezet toezicht een noodzakelijke voorwaarde.
G. Het apparaat mag enkel met het meegeleverde netstuk gebruikt worden.

⚠ **GEVAAR!**
- Breng het apparaat nooit in direct contact met water of andere vloeistoffen.
- Het apparaat nooit in een natte of vochtige omgeving plaatsen of gebruiken.
- Raak het apparaat nooit met natte handen aan.

Kaitstud / Secured by https://mereneid.eu/

⚠ Veiligheidsvoorschriften

⚠ WAARSCHUWING!

- Kinderen mogen niet met het toestel spelen.
- Laat het apparaat nooit zonder toezicht, indien kinderen of in de omgang met het apparaat onbedreven personen zich in de buurt van het apparaat bevinden.
- Gebruik het apparaat alleen voor toepassingen zoals in deze gebruiksaanwijzing beschreven. Gebruik alleen door de fabrikant goedgekeurde opzetstukken en accessoires.
- Dit toestel kan door kinderen vanaf 8 jaar en door personen met verminderde fysieke, sensorische of geestelijke vermogens of gebrekkige ervaring en kennis gebruikt worden, indien ze onder toezicht van een voor hun veiligheid verantwoordelijke persoon staan of van deze persoon een uitvoerige instructie aangaande het gebruik van het toestel hebben ontvangen op een dergelijke wijze dat ze de ermee gepaard gaande gevaren begrijpen.
- Laat kinderen nooit met het verpakkingsmateriaal spelen, hier bestaat verstikkingsgevaar.
- Een elektrisch apparaat is geen kinderspeelgoed. Kinderen kunnen de gevaren, die bij de omgang met elektrische apparaten kunnen ontstaan, niet herkennen. Het apparaat daarom buiten de reikwijdte van kinderen gebruiken en bewaren.
- Het apparaat niet op hete oppervlakken of in de buurt van open gasvlammen neerzetten of gebruiken, opdat de kast niet smelt.
- De netkabel niet over scherpe kanten trekken of vastklemmen, niet naar beneden laten hangen en niet boven hete voorwerpen (bijv. kookplaten) of open vlammen leggen of hangen, alsmede tegen hitte of olie beschermen.
- Verlengsnoer alleen dan gebruiken, als deze van te voren op zijn onberispelijke staat is gecontroleerd.
- Bewaar het apparaat niet in de buurt van een wasbak of badkuip, omdat anders het gevaar bestaat, dat het in de wasbak of de badkuip kan vallen of wordt getrokken.
- Reinigings- en reparatiewerkzaamheden mogen niet door kinderen zonder toezicht worden uitgevoerd.
- Als het netsnoer van het apparaat beschadigd is, dient dit om gevaar te voorkomen door de fabrikant, de klantenservice of een soortgelijk gekwalificeerde persoon te worden vervange

⚠ Opmerking:

De adapter kan enigszins warm worden. Dit duidt niet op een fout. Het apparaat kan zonder problemen worden gebruikt.

MERENEID
www.mereneid.eu

Kaitstud / Secured by https://mereneid.eu/

Toestelinformatie / accessoires

A. Sluit de led-staaf **(G)** met de verbindingsbus **(F)** aan op de verbindingsstekker **(E)** aan de arm van de voet.
B. Steek de netadapter **(A)** in het stopcontact en de netadapterstekker **(B)** aan de achterzijde van de voet in de daarvoor bestemde netadapterstekkerbus **(C)**.
C. Druk om de lamp in te schakelen op de schakelaar **(D)**. Druk om de lamp weer uit te schakelen drie keer op de schakelaar **(D).** Schakel om de lichtsterkte te regelen de lamp in en druk op de schakelaar **(D)**. Elke keer dat u hierop drukt dimt u de lamp met één stap.
D. Gebruik als staaflamp: Steek om de **Promed LTL-749** als staaflamp te gebruiken de netadapterstekker **(B)** direct in de verbindingsbus **(F)** aan de led-staaf **(G).** Steek aansluitend de netadapter **(A)** in het stopcontact.

In geval van functiestoringen:
- Controleer de juiste stroomtoevoer.
- Controleer of alle onderdelen van de led-tafellamp met elkaar verbonden zijn.
- Indien de problemen daarmee nog niet verholpen zijn, gelieve u tot uw servicecentrum te wenden.

Bijzondere kwaliteitskenmerken

MERENEID
MERENEID.EU

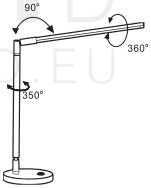

Driezijdige verstelling
Door de multidimensionale driezijdige verstelling van de tafellamp kunt u het licht nauwkeurig richten en verkrijgt u een optimale verlichting van uw werkplek.

Driestaps dimmen
Door de driestaps dimmer kunt u de lichtsterkte van de lamp aanpassen aan uw persoonlijke behoefte.

Verzorging van het apparaat

Om de veiligheid, betrouwbaarheid en prestaties van het apparaat niet te beïnvloeden, mogen geen uitbreidingen, nieuwe instellingen, veranderingen of reparaties worden uitgevoerd, dit mag alleen door een door **Promed** gemach-tigd persoon geschieden.

A. Verwijder vuil aan de buitenkant van het handstuk met een met alcohol bevochtigde doek en vermijdt vocht aan de binnenkant.
B. Houdt u aan de voorgeschreven veiligheidsvoorschriften van de fabrikant.

Kaitstud / Secured by https://mereneid.eu/

Afvalverwijdering

Elektrische gereedschappen, accessoires en verpakkingen moeten milieuvriendelijk worden verwijderd.

Alleen voor EU-landen:

Gooi elektrische gereedschappen niet bij het huisvuil! In overeenstemming met de Europese richtlijn 2012/19/EU voor afgedankte elektrische en elektronische apparatuur en de omzetting naar nationaal recht moeten afgedankte elektrische gereedschappen apart van elkaar worden verzameld en milieuvriendelijk worden verwijderd.

Binnen de EU duidt dit symbool aan, dat dit product niet via het normale huisvuil mag worden verwijderd. Afgedankte apparaten bevatten kostbare recyclebare materialen, die hergebruikt moeten worden, om het milieu c.q. de gezondheid niet door ongecontroleerde vuilverwijdering schade te berokkenen. Verwijder afgedankt apparaten daarom a.u.b. via een daarvoor bestemd verzamelsysteem of stuur het apparaat voor de verwijdering terug naar de verkoopplek. Deze zal het apparaat dan laten verwijderen.

Garantiebepalingen

It product werd met de grootste zorgvuldigheid vervaardigd en vóór verlaten van de fabriek nauwlettend gecontroleerd. Derhalve verstrekken wij op dit product een garantie van 24 maanden vanaf de datum van aankoop. **Promed**-producten beantwoorden aan hun beschrijving en de desbetreffende specificaties; het is uw verantwoordelijkheid, ervoor te zorgen dat de producten die u koopt, voorzien zijn voor het gebruik dat u op het oog hebt.

- Bij aantoonbare materiaal- en/of fabricagefouten die bij beoogd gebruik optreden en tijdens de garantieperiode opgemerkt worden, vervangen wij binnen de garantieperiode kosteloos alle gebrekkige onderdelen van het product, met inbegrip van het aandeel aan loonkosten voor de garantiereparaties.
- **De garantie omvat niet:**
  - de normale slijtage van het product
  - gebreken die door het transport of de opslag van het product veroorzaakt worden
  - gebreken of beschadigingen die door niet beoogd gebruik of gebrekkig onderhoud veroorzaakt worden
  - schade door toedoen van het niet naleven van de instructies in de bedieningshandleiding
  - schade door toedoen van aanpassingen aan het product die niet door **Promed** uitgevoerd werden
  - beschadigingen door scherpe voorwerpen, ten gevolge van wringen, verbuigen, vallen, een abnormale botsing of overige handelingen die buiten de adequate controle van **Promed** liggen.
  - Slijtageonderdelen (bv. bewegende onderdelen zoals kogellagers, Motoren, motorkoolborstels, enz., afsluitingen) zijn algemeen van de garantie uitgesloten.
- **Een aanspraak op garantie kan niet geldend worden gemaakt indien:**
  - het product niet in zijn originele verpakking of een geschikte veilige verpakking wordt teruggestuurd;
  - het product door een andere persoon of een onderneming, uitgezonderd **Promed** of een door **Promed** geautoriseerde handelaar, aangepast of gerepareerd werd;
  - het product met niet door **Promed** goedgekeurde vervangingsonderdelen gerepareerd werd;
  - het serienummer / lotnummer van het product verwijderd, gewist, gewijzigd of onleesbaar gemaakt werd.

Kaitstud / Secured by https://mereneid.eu/

Garantiebepalingen

- Om hygiënische redenen moeten producten die aan rechtstreeks lichaamscontact of contact met lichaamsvloeistoffen (bv. bloed) blootgesteld zijn, vóór het terugsturen in een extra kunststoffen zak verpakt worden. In deze gevallen moet in het pakket of de begeleidende papieren een speciale verwijzing naar deze omstandigheid worden opgenomen.
- Voor tijdens de garantieperiode gerepareerde componenten of vervangen producten wordt de garantie enkel voor de resterende garantieperiode verstrekt, vooropgesteld dat deze vervanging of reparatie door **Promed** of een door **Promed** geautoriseerde handelaar uitgevoerd werd.
- De garantieperiode begint op de dag van aankoop. Garantieaanspraken moeten binnen de garantieperiode geldend gemaakt worden. Met na het verstrijken van de garantieperiode optredende reclamaties kan geen rekening gehouden worden.
- De garantie treedt in het kader van de onderhavige garantievoorwaarden slechts in werking indien de aankoopdatum middels een aankoopbewijs of iets vergelijkbaars aangetoond wordt.
- Technische en optische wijzigingen, alsmede wijzigingen aan de uitrusting zijn voorbehouden!
- Deze garantie is enkel rechtsgeldig en toepasbaar in het land waarin het product door de eerste koper verworven werd, vooropgesteld dat het de bedoeling van **Promed** was, dat het product voor verkoop in dit land aangeboden wordt. Deze garantie is eveneens in elk land in de Europese Economische Ruimte toepasbaar waarin **Promed** over een geautoriseerde importeur of een verkooppartner beschikt. Naargelang van het desbetreffende land kunnen bijzondere en afwijkende garanties en waarborgen op grond van de telkenmale toepasbare wetgeving aan de orde zijn. Deze rechtsvoorschriften worden door de onderhavige garantiebepalingen noch uitgesloten, noch beperkt. Voor zover door nationaal recht toegestaan, wordt de garantieperiode door een volgende herverkoop, reparatie of vervanging van het product niet verlengd of vernieuwd, noch komt ze anderszins in het gedrang.
- De bepalingen van het VN-koopverdrag worden niet toegepast.
- De wettelijke garantieplicht van de verkoper blijft door onze garantiebepalingen onaangetast.
- In de grootste mogelijke mate krachtens de toepasbare dwingende wetgeving vormen de onderhavige garantiebepalingen uw enige en uitsluitende rechtsmiddel en gelden zij in stede van alle overige uitdrukkelijke of geïmpliceerde garantiebepalingen. **Promed** is niet aansprakelijk voor ongewone, terloops ontstane, boete- of gevolgschade, met inbegrip van, doch niet beperkt tot, winstderving, genotsderving, inkomstenverlies, kosten voor vervangingsuitrusting of -inrichtingen, verzekeringsaanspraken door derden, eigendomsschennissen die aan het verwerven of gebruik van het product ontspruiten of wegens een garantie-inbreuk, contractbreuk, nalatigheid, productfouten of andere gerechtelijke of wettelijke omstandigheden ontstaan, ook indien **Promed** weet had van de mogelijkheid van dergelijke schade. **Promed** is niet aansprakelijk voor een vertraging bij het doen van een beroep op de garantieverstrekkingen.
- Voor eventuele vertaalfouten kan **Promed** niet aansprakelijk gesteld worden.

Voor een vlekkeloze verwerking zijn de volgende opgaven onontbeerlijk:

1. Oorspronkelijk aankoopbewijs/kwitantie of handelaarsstempel met aankoopdatum
2. Vastgesteld gebrek
3. Productomschrijving / type / serie- / batchnummer

WWW.MERENEID.EU

Kaitstud / Secured by https://mereneid.eu/

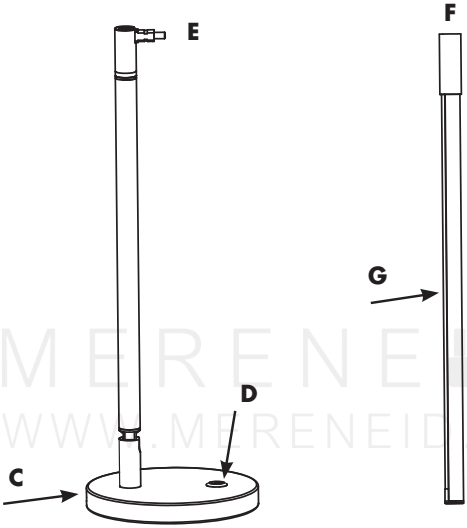

MERENEID
WWW.MERENEID.EU

A

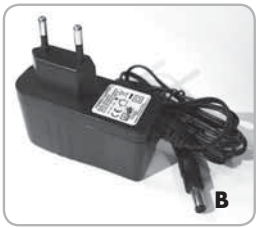

A. Сетевой адаптор
B. Штекер сетевого адаптора
C. Гнездо сетевого адаптора
D. Кнопка выключателя (диммер)
E. Штекер
F. Гнездо
G. Светодиодная трубка

Kaitstud / Secured by https://mereneid.eu/

Описание устройства

Сохраняйте, пожалуйста, инструкцию бережно!

⚠ До первого использования прибора внимательно прочитайте инструкцию по применению.

Благодарим Вас за покупку светодиодной настольной лампы **Promed LTL-749**. При несоблюдении данного руководства производители прибора ни в коем случае не несёт ответственности за травмы и ранения, причинённые лицам, или за ущерб, нанесённый предметам.

Желаем много радости при пользовании Вашим новым прибором **Promed LTL-749** . В дальнейшем мы хотим ознакомить Вас с прибором. До первого использования прибора внимательно прочитайте инструкцию по применению.

Информация о приборе / Оснащение

Сетевой адаптор (**A**), входящий в объём поставки, является источником электропитания, предназначенным для рабочего напряжения от 100 VAC до 240 VAC.

- Вы можете использовать **Promed LTL-749** в качестве настольной, а также цилиндрической лампы.
- И сетевой адаптер (Арт.-№ 330097), Вы можете при необходимости купить на фирме **Promed**.

MERENEID
WWW.MERENEID.EU

⚠ Предписания по технике безопасности

До начала эксплуатации прибора соблюдайте следующие правила:
Избегайте всяческих контактов прибора с огнём, газообразными веществами, кислородом, а также с горячими предметами, как, напр. нагревательными элементами электроплиты.

Пожалуйста, соблюдайте следующие положения при использовании:

A. Электропитание прибора 100 VAC - 240 VAC.
B. Следите за тем, чтобы прибор не мог упасть или быть поврежден иным способом.
C. При возникновении поломок немедленно обратитесь в сервисный центр, осуществляющий ремонт приборов.
D. Не смазывайте и не мойте аппарат.
E. Только для использования в закрытых помещениях.
F. При использовании прибора в присутствии детей требуется особый надзор.
G. Прибор разрешается эксплуатировать только с помощью блока питания от сети, входящего в комплект поставки.

⚠ ОПАСНОСТЬ!

- Не допускайте возникновения прямых контактов прибора с водой или с другими жидкостями.
- Прибор ни в коем случае не помещать в мокрую или во влажную среду.
- Избегайте прикосновения к прибору мокрыми руками.

Kaitstud / Secured by https://mereneid.eu/

ПРЕДУПРЕЖДЕНИЕ!

- Детям не разрешается играть с этим прибором.
- Не оставляйте прибор без присмотра в присутствии детей или прочих неопытных лиц.
- Используйте прибор исключительно в целях, описанных в данной инструкции по применению.
- Никогда не используйте прибор в случаях повреждения сетевого кабеля, если прибор подвергался падению или на него попала вода.

  Этот прибор может использоваться детьми в возрасте старше 8 лет и лицами с ограниченными физическими, сенсорными или умственными способностями или не обладающими достаточным опытом и умением только при условии, что они находятся под присмотром лица, ответственного за их безопасность, или это лицо подробно проинструктировало по использованию этого прибора таким образом, что они осознают связанные с этим опасности.
- Никогда не позволяйте детям играть с упаковочным материалом, поскольку существует опасность удушения.
- Электроприбор – не игрушка для детей. Детям неведома потенциальная опасность, возникающая при обращении с электроприборами. Прибор поэтому следует использовать и хранить в недоступных для детей местах.
- Прибор не следует ставить на горячие поверхности или подносить близко к открытому пламени, чтобы пластмассовый корпус прибора не расплавился.
- Сетевой кабель не перетягивать через острые кромки или углы и не зажимать, не допускать свисания кабеля над горячими предметами (например, над комфорками плиты), не использовать его вблизи открытого пламени, а также зажищать от перегрева и попадания на него масляных брызг.
- Использовать удлинители кабеля лишь в случаях, если Вы уверены в безупречности их состояния.

- Не храните прибор вблизи умывальника или ванны, так как существует опасность того, что прибор может упасть или быть затянут в раковину или ванну.
- Детям не разрешается выполнять чистку и обслуживание прибора без присмотра взрослых.
- Если провод для присоединения прибора к сети повреждён, он должен быть заменён предприятием-изготовителем или его сервисной службой или другим квалифицированным персоналом во избежание опасности, связанной с использованием электроэнергии.

Указания:

Устройство питания от сети легко нагревается. Это не свидетельствует о неисправности прибора Прибор тем е м енее пригоден к эксплуатации.

Kaitstud / Secured by https://mereneid.eu/

Ввод прибора в эксплуатацию

A. Вставьте светодиодную трубку **(G)** гнездом **(F)** в штекер **(E)** на рычаге пластины основания.
B. Вставьте блок питания от сети **(A)** в розетку и штекер блока питания от сети **(B)** в предусмотренное для этого гнездо для блока питания от сети **(C)** на обратной стороне опорной пластины.
C. Чтобы включить лампу, нажмите на кнопку **(D)**. Для выключения лампы нажмите на кнопку **(D)** 3 раза. Для изменения яркости лампы включите ее и нажимайте на кнопку **(D)**, с каждым нажатием Вы приглушаете свет лампы на одну ступень.
D. Применение в качестве цилиндрической лампы:
Чтобы использовать Promed LTL-749 в качества цилиндрической лампы, вставьте штекер блока питания от сети **(B)** непосредственно в гнездо **(F)** на светодиодной трубке **(G)**. Затем вставьте блок питания от сети **(A)** в розетку.

При неправильном срабатывании:
- Перепроверьте подачу электропитания.
- Проверьте, все ли элементы светодиодной настольной лампы соединены друг с другом.
- Если этим способом, проблемы все еще не удалось устранить, пожалуйста, обратитесь в Ваш сервисный центр.

Ввод прибора в эксплуатацию

MERENEID
WWW.MERENEID.EU

Регулировка по 3 осям
Благодаря многомерной регулировке настольной лампы по 3 осям, Вы можете точно направить свет и тем самым получаете оптимальную освещенность для Вашей рабочей зоны.

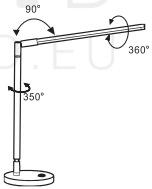

3-ступенчатое диммирование
Благодаря 3-ступенчатому диммированию, Вы можете настроитьяркость лампы в соответствии с Вашими личными потребностями.

Указания по уходу за прибором

Чтобы не преуменьшать надёжности и безопасности исполь-зования прибора не следует использовать недозволенные принадлежности или новое вспомогательное оборудование, а также вносить изменения в конструкцию или ремонтировать прибор, за исключением случаев, когда это делает специально допущенный к выполнению обслуживания приборов **Promed** персонал.

A. Удаляйте загрязнения на внешней поверхности рукояти ветошью, увлажнённой в спирте, и избегайте попадания влаги внутрь прибора.
B. Соблюдайте предписанные изготовителем меры предосторожности.

Kaitstud / Secured by https://mereneid.eu/

Утилизация

Электроинструменты, арматура и упаковка должны быть утилизированы не загрязняющим окружающую среду способом.

Только для стран ЕС:

Не выбрасывайте электроприборы в контейнеры с домашним мусором! Согласно директивам 2012/19/EU об электро- и электронных приборах и претворению их в национальное право не годные более к употреблению электроприборы должны быть собраны отдельно и утилизированы не загрязняющим окружающую среду способом.

В пределах ЕС этот символ указывает на то, что изделие нельзя выбрасывать вместе с домашним мусором. Старые приборы содержат ценные материалы, пригодные для вторичной переработки, которые следует подвергнуть повторному использованию таким образом, чтобы не загрязнять окружающую среду или не наносить ущерба человеческому здоровью непроверенной утилизацией. Поэтому сдавайте старые приборы на вторичную переработку в подходящих д ля этого сборных пунктах или отсылайте прибор с целью утилизации отходов в торговый пункт, в котором Вы купили прибор. Прибор будет отдан в утилизацию этим пунктом.

Гарантийные услуги

Этот продукт был изготовлен со всей тщательностью, и прежде чем покинуть завод прошел тщательную проверку. Поэтому на этот продукт мы предоставляем гарантию сроком на 24 месяца с момента покупки. Продукты компании **Promed** отвечают их описаниям и соответствующим спецификациям; на Вас лежит ответственность установить, соответствуют ли продукты, которые Вы приобретаете, предусмотренной Вами цели использования.

- В случае наличия доказуемых дефектов материала и/или заводских дефектов, которые возникают во время применения продукта в соответствии с инструкцией, и которые обнаруживаются во время действия гарантии, мы в течение гарантийного срока безвозмездно осуществляем замену всех неисправных деталей продукта, включая возмещение доли расходов на заработную плату за гарантийный ремонт.
- **Гарантия не распространяется на:**
  - нормальный износ продукта,
  - недостатки, которые возникают в результате транспортировки или хранения продукта,
  - дефекты или повреждения, которые возникают из-за ненадлежащего использования или недостаточного технического обслуживания,
  - повреждения по причине несоблюдения указаний инструкции по эксплуатации,
  - повреждения по причине внесения изменений в продукт, которые были выполнены не компанией **Promed**.
  - повреждения острыми предметами, в результате кручения, сжатия, падения, необычного толчка или иных действий, которые находятся вне разумного контроля со стороны компании **Promed**.
  - быстроизнашивающиеся детали (например, подвижные части, такие как шариковые подшипники и т. д., застежки) в принципе не охватываются гарантией.
- **Гарантийное требование не рассматривается, если:**
  - продукт возвращается не в своей оригинальной упаковке или не в соответствующей безопасной упаковке,
  - он был изменен другим лицом или предприятием, за исключением компании **Promed** или продавца, авторизированного компанией **Promed**;
  - ремонт продукта был произведен с использованием запасных частей, не разрешенных компанией Promed; удален, Двигатели, угольные щетки двигателя, стерт, изменен или сделан неразборчивым серийный номер / номер партии продукта.

Kaitstud / Secured by https://mereneid.eu/

- На основании санитарных норм продукты, которые подвергались прямому контакту с телом или контакту с биологическими жидкостями (например, кровь), перед отправкой должны быть упакованы в специальный пластиковый пакет. В этих случаях в пакете или в сопроводительных документах должна находиться специальная пометка с указанием на этот факт.
- Для компонентов, дефекты которых были устранены во время гарантийного срока, или для замененных продуктов гарантия предоставляется только на оставшееся время первоначального гарантийного срока; при условии, что эта замена или этот ремонт были проведены компанией **Promed** или продавцом, авторизованным компанией **Promed**.
- Гарантийный срок начинается со дня покупки. Гарантийные требования должны подаваться в течение гарантийного времени. Рекламации, возникающие по истечению гарантийного срока, не могут приниматься во внимание.
- Гарантия вступает в силу в рамках этих гарантийных условий лишь тогда, когда дата покупки подтверждается документом о совершении покупки или чем-то подобным.
- Сохраняем за собой право на технические или визуальные изменения, а также изменения комплектации!
- Эта гарантия имеет законную силу и применяется только в той стране, где продукт был приобретен первым покупателем, при условии, что намерением компании **Promed** являлось выставление продукта на продажу в этой стране. Эта гарантия равным образом применяется в любой стране Европейского экономического пространства, в котором компания **Promed** имеет авторизованного импортера или партнера по сбыту. В зависимости от соответствующей страны могут предоставляться особые или отличающиеся гарантии и обеспечения согласно соответственно применяемому законодательству. Эти предписания закона не исключаются и не ограничиваются этими гарантийными условиями. В случае если национальное право допускает, гарантийный срок не продлевается, возобновляется и не изменяется иным образом в результате последующей перепродажи, ремонта или замены продукта.
- Положения Конвенции ООН о праве купли-продажи не находят применения.
- Наши гарантийные условия не затрагивают законную обязанность предоставления гарантии продавцом.
- Эти гарантийные условия представляют собой Ваше единственное и исключительное правовое средство в максимальном объеме вследствие применяемого императивного законодательства и действуют вместо всех иных четких или конклюдентных гарантийных условий. Компания **Promed** не несет ответственности за нетипичный, случайно возникший штрафной или косвенный ущерб, включая, но не ограничиваясь, упущенную выгоду, потери в результате износа, уменьшение налоговых поступлений, расходы на запасные принадлежности или оборудование, страховые требования третьего лица, нарушение прав собственности, которые возникают в силу приобретения или применения продукта, или из-за нарушения гарантий, нарушения договора, халатности, дефектов продукта или других правовых или законодательных обстоятельств, даже если компания **Promed** знала о возможности возникновения такого ущерба. Компания **Promed** не несет ответственности за задержку гарантийного ремонта.
- За возможные ошибки в переводе компания **Promed** ответственность не несет.

Для скорейшей обработки гарантийного случая необходимы следующие данные:

1. Оригинал документа, подтверждающего покупку, / квитанция или штамп продавца с указанием даты покупки.
2. Установленные недостатки
3. Обозначение продукта / тип / серийный номер / номер партии

Kaitstud / Secured by https://mereneid.eu/

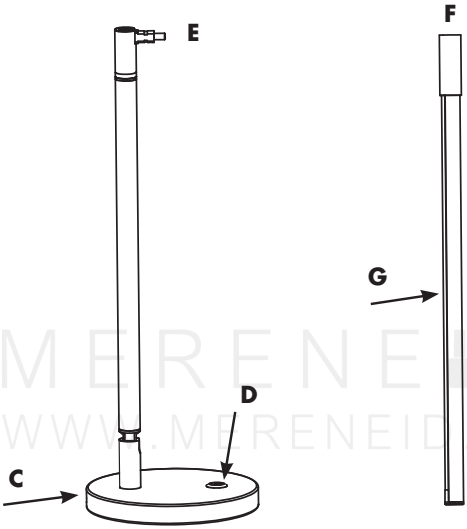

MERENEID
WWW.MERENEID.EU

A

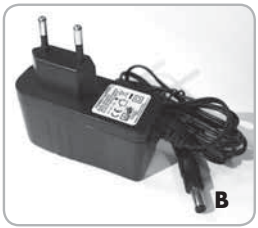

A. Adapter sieciowy
B. Wtyczka adaptera sieciowego
C. Gniazdo adaptera sieciowego
D. Włącznik / wyłącznik (ściemniacz)
E. Złączka
F. Gniazdo przyłączeniowe
G. Listwa LED

Kaitstud / Secured by https://mereneid.eu/

Opis urz dzenia

Prosimy o staranne przechowywanie instrukcji!

⚠ Przed pierwszym użyciem urządzenia prosimy o rzetelne przeczytanie instrukcji.

Dziękujemy za zakup lampy stołowej LED **Promed LTL-749**. My, jako producent, nie możemy w żaden sposób ponosić odpowiedzialności za obrażenia osób lub szkody materialne, wynikające z nieprzestrzegania zawartych tu ostrzeżeń.

Życzymy przyjemności i sukcesów podczas korzystania z nowego **Promed LTL-749**. Poniżej zamieszczamy instrukcję, która pozwoli zapoznać się z tym urządzeniem. Instrukcję obsługi należy przeczytać przed pierwszym użyciem.

Informacje o urz dzeniu / oprzyrz dowanie

Dostarczony wraz z urządzeniem adapter sieciowy (**A**) to elektroniczny zasilacz przewidziany dla napięcia eksploatacyjnego rzędu 100 VAC do 240 VAC.

- **Promed LTL-749** można używać zarówno jako lampy stołowej jak i latarki.
- Adapter sieciowy (numer artykułu 330097) nabyć można w razie potrzeby w firmie **Promed**.

⚠ Przepisy bezpiecze stwa

Przed uruchomieniem urządzenia zwrócić uwagę na następujące czynniki:
Urządzenie nie powinno stykać się bezpośrednio z ogniem, gazem lub tlenem, a także z gorącymi przedmiotami takimi jak np. płyty kuchenne.

W przypadku używania urządzenia przestrzegać należy:

A. Napięcie zasilające urządzenia: 100 VAC - 240 VAC.
B. Należy zapewnić wszelkimi środkami, aby urządzenie nie spadło lub nie zostało uszkodzone w inny sposób.
C. W przypadku pojawienia się jakichkolwiek zakłóceń funkcjonowania urządzenia, urządzenia przekazać należy natychmiast do naprawy.
D. Urządzenia nie należy smarować lub myć.
E. Tylko do użytku w pomieszczeniach.
F. W przypadku korzystania z urządzenia w pobliżu dzieci wymagane jest stosowanie sumiennego nadzoru.
G. Urządzenia używać wyłącznie z dostarczonym zasilaczem sieciowym.

⚠ NIEBEZPIECZEŃSTWO!

- Strzec należy urządzenia przed bezpośrednim kontaktem/zetknięciem z wodą i innymi płynami.
- Urządzenia nie należy przechowywać w miejscach mokrych lubwilgotnych, takich otoczeniach nie wolno go także używać.
- Urządzenia nie należy dotykać mokrymi rękami.

MERENEID
WWW.MERENEID.EU
Kaitstud / Secured by https://mereneid.eu/

OSTRZEŻENIE!

- Dzieciom nie wolno bawić się tym urządzeniem.
- Urządzenia nie powinno pozostawiać się bez opieki w obecności dzieci lub osób nie potrafiących urządzenia obsługiwać.
- Urządzenia używać należy tylko do tych celów, które opisane zostały w niniejszej instrukcji obsługi.
- Urządzenia nie należy używać w przypadku uszkodzenia kabla prądowego, po upadku urządzenia z wysokości lub w sytuacji, gdy zetknęło się ono z wodą.
  Z urządzenia mogą korzystać dzieci powyżej 8 lat oraz osoby o zmniejszonej zdolności fizycznej, psychicznej i sensorycznej, a także osoby z niewystarczającym doświadczeniem i wiedzą, jeżeli pilnuje ich osoba odpowiedzialna za ich bezpieczeństwo bądź gdy otrzymały one od tej osoby szczegółową instrukcję korzystania z tego urządzenia i zdają sobie sprawę z ewentualnych zagrożeń.
- Dzieci nie powinny bawić się materiałem opakowaniowym, zachodzi bowiem niebezpieczeństwo uduszenia.
- Urządzenie elektryczne nie jest zabawką dla dzieci. Dzieci nie rozpoznają niebezpieczeństw czyhających na nie w przypadku zabawy z urządzeniami elektrycznymi. Stąd urządzenia używać należy z dala od obecności dzieci i przechowywać je w miejscach niedostępnych dla dzieci.
- Urządzenia nie należy odkładać na powierzchnie gorące lub w pobliżu otwartego płomienia (np. gazowego), nie należy go też w pobliżu tych powierzchni lub ognia używać (niebezpieczeństwo stopienia obudowy).
- Przewodu sieciowego nie należy przeciągać przez ostre krawędzie, unikać należy także zakleszczenia przewodu sieciowego. Przewód sieciowy nie powinien zwisać nad gorącymi powierzchniami (np. płytami kuchennymi) lub przedmiotami. Nie należy go kłaść lub wieszać blisko otwartego ognia, chronić przed gorącem i zetknięciem z olejem.
- Przedłużaczy używać wolno tylko wtedy, gdy mamy pewność, że ich stan nie wykazuje żadnych braków.
- Nie należy przechowywać urządzenia w pobliżu umywalki lub w pobliżu wanny. W tym przypadku istnieje bowiem niebezpieczeństwo wpadnięcia urządzenia do umywalki lub wanny lub wciągnięcia go tam.
- Czyszczenia i konserwacji urządzenia nie mogą wykonywać dzieci bez nadzoru.
- W przypadku, gdy przewód przyłączenia do sieci danego urządzenia jest uszkodzony, należy go zmienić, tzn. wymienić na nowy. Czynności tej dokonać może producent lub jego dział obsługi klientów. Zmiany tej dokonać może także osoba odpowiednio wykwalifikowana. Dzięki temu uniknie się zagrożeń wskutek zastosowania nieodpowiedniego przewodu.

Wskazówka:

Zasilacz sieciowy ulega niewielkiemu nagrzewaniu. Nie oznacza to błędu funkcjonowania urządzenia. Urządzenie można bezproblemowo użyć do pracy.

Kaitstud / Secured by https://mereneid.eu/

Uruchomienie urz dzenia

A. Włóż listwę LED **(G)** wraz z gniazdkiem przyłączeniowym **(F)** do złączki **(E)** znajdującej się w ramieniu podstawy.
B. Włóż zasilacz sieciowy **(A)** do gniazdka i wtyczkę zasilacza **(B)** do umieszczonego z tyłu płyty głównej odpowiedniego gniazda zasilacza **(C)**.
C. Aby włączyć urządzenie, naciśnij przycisk **(D)**. Aby wyłączyć lampę naciśnij przycisk **(D)** 3 razy. Aby ustawić jasność lampy, włącz lampę i naciskaj przycisk **(D)**, każde dotknięcie ściemni lampę o jeden stopień.
D. Użytkowanie urządzenia jako latarki:
Aby korzystać z **Promed LTL-749** jako latarki włóż wtyczkę zasilacza **(B)** bezpośrednio do gniazda przyłączeniowego **(F)** w listwie LED **(G)**. Następnie włóż zasilacz (A) do gniazda sieciowego.

W razie zakłócenia działania:
- Sprawdź prawidłowy dopływ prądu.
- Sprawdź czy wszystkie elementy lampy LED zostały ze sobą połączone
- Jeżeli nie spowoduje to usunięcia problemów, prosimy o kontakt z serwisem.

Szczeg lne cechy charakterystyczne dotycz ce jako ci urz dzenia

MERENEID
WWW.MERENEID.EU

3-osiowa regulacja ustawienia
Dzięki możliwości wielowymiarowego trójosiowego ustawiania lampy stołowej światło można skierować dokładnie na wybrany punkt. W ten sposób obszar roboczy jest odpowiednio oświetlony.

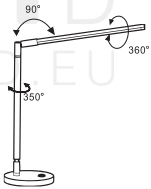

3 stopnie przyciemniania
Dzięki trójstopniowemu ściemnianiu jasność lampy można dostosować do własnych potrzeb.

Wskaz wki do piel gnacji urz dzenia

Dla zachowania bezpiecznego funkcjonowania, niezawodności działania i wydajności przedmiotowego urządzenia nie należy w jego obrębie przeprowadzać żadnych zmian, nastawień, napraw, nie należy też dołączać do urządzenia innych mechanizmów. Naprawy urządzenia wykonywane mogą być wyłącznie przez autoryzowany personel firmy **Promed**.
A. Zanieczyszczenia na zewnątrz uchwytu usuwać należy ściereczką zmoczoną alkoholem. Do wnętrza uchwytu nie dopuszczać wilgoci.
B. Przestrzegaj wskazówek bezpieczeństwa producenta.

Kaitstud / Secured by https://mereneid.eu/

Usuwanie zb dnych urz dze

Zużyte urządzenia elektryczne, oprzyrządowanie i opakowania należy przekazywać do ośrodków powtórnego przetwarzania surowców zgodnie z zasadami ochrony środowiska naturalnego.

Wyłącznie dla krajów Unii Europejskiej:

Urządzeń elektrycznych nie należy wrzucać do śmieci domowych! Zgodnie z dyrektywą Wspólnoty Europejskiej 2012/19/EU dotyczącej zużytych urządzeń elektrycznych i elektronicznych oraz jej przekształceniem w prawa krajowe zużyte narzędzia elektryczne należy zbierać oddzielnie, a następnie przekazywać do ośrodków powtórnego przetwarzania s urowców zgodnie z zasadami ochrony środowiska naturalnego.

W ramach Wspólnoty Europejskiej symbol ten wskazuje na to, iż przedmiotowego produktu nie można usuwać i unieszkodliwiać poprzez mieszanie go z tzw. śmieciami domowymi. Stare i zużyte urządzenia zawierają pełnowartościowe materiały i surowce nadające się do recyklingu, które powinno przekazywać się do powtórnego przetwarzania. W ten sposób nie powoduje się szkód środowiskowych, nie szkodzi się też zdrowiu człowieka wskutek niekontrolowanego usuwania śmieci. Stare i zużyte urządzenia usuwać należy w ramach odpowiednio zaakceptowanych systemów zbierania i sortowania surowców. Można je także przesyłać do miejsc i sklepów, w których urządzenia te były kupowane. Pracownicy tych miejsc i sklepów doprowadzą urządzenie do punktów utylizacji materiałów.

WIADCZENIA GWARANCYJNE

MERENEID

Produkt ten został wyprodukowany z najwyższą starannością i dokładnie sprawdzony przed opuszczeniem zakładu, Produkt ten został wyprodukowany z najwyższą starannością i dokładnie sprawdzony przed opuszczeniem zakładu, dlatego też udzielamy na niego 24 – miesięcznej gwarancji obowiązującej od daty zakupu. Produkty marki **Promed** są zgodne z opisem i odpowiednimi specyfikacjami. Klient ma obowiązek upewnienia się, czy nabywane przez niego produkty nadają się do zamierzonego wykorzystania.

- W przypadku możliwych do udowodnienia wad materiału i/lub usterek, za które odpowiada producent, stwierdzonych w trakcie prawidłowego użytkowania i obowiązywania gwarancji, zobowiązujemy się do nieodpłatnej wymiany (w okresie gwarancyjnym) wszelkich wadliwych części produktu oraz do zwrotu części kosztów wynagrodzenia wynikających z napraw gwarancyjnych.
- **Gwarancja nie obejmuje:**
  - normalnego zużywania się produktu
  - usterek powstałych podczas transportu lub przechowywania produktu
  - wad lub uszkodzeń powstałych na skutek niewłaściwego wykorzystania lub nienależytej konserwacji
  - uszkodzeń spowodowanych nieprzestrzeganiem wskazówek zawartych w instrukcji obsługi
  - uszkodzeń wynikających z modyfikacji produktu, dokonywanych przez podmioty inne niż **Promed**.
  - uszkodzeń spowodowanych przez ostre przedmioty na skutek skręcania, zgniecenia, upadku, silnego uderzenia bądź innych działań wykraczających poza należytą kontrolę zapewnianą przez **Promed**.
  - Wszelkie części ulegające zużyciu (np. części ruchome takie jak łożyska kulkowe Silniki, szczotki węglowe do silników itd., zamki/zamknięcia) nie są objęte gwarancją.
- **Roszczenie gwarancyjne nie zostanie uwzględnione, jeśli:**
  - produkt nie zostanie odesłany w oryginalnym lub w innym odpowiednim i bezpiecznym opakowaniu,
  - osoba lub firma obca, inna niż **Promed** bądź autoryzowany punkt sprzedaży **Promed** dokona modyfikacji lub naprawy produktu;
  - do naprawy produktu zostaną wykorzystane części zamienne niezatwierdzone przez **Promed**;
  - Numer seryjny / Numer LOT produktu usunięto, wykasowano, zmieniono lub zamazano.

Kaitstud / Secured by https://mereneid.eu/

- Ze względów higienicznych produkty narażone na bezpośredni kontakt z ciałem lub płynami ustrojowymi (np. z krwią) należy przed odesłaniem zapakować w osobną torebkę z tworzywa. W takim przypadku do przesyłki lub dokumentów przewozowych należy dołączyć specjalną informację wskazującą na tego rodzaju okoliczność.
- Elementy i produkty podlegające naprawie lub wymianie w okresie gwarancyjnym objęte będą gwarancją tylko przez okres pozostały do upływu jej ważności. Warunkiem zachowania prawa do gwarancji jest wykonanie wymiany lub naprawy przez firmę **Promed** lub jej autoryzowanego dystrybutora.
- Okres gwarancji liczony jest od dnia zakupu. Roszczenia z tytułu gwarancji należy zgłaszać w terminie jej obowiązywania. Reklamacje zgłaszane po upływie gwarancji nie będą uwzględniane.
- W ramach niniejszych warunków ustala się, że gwarancja obowiązuje tylko wtedy, gdy data nabycia potwierdzona jest dokumentem zakupu lub podobnym.
- Zastrzega się możliwość wprowadzania zmian technicznych, wizualnych oraz zmian w wyposażeniu!
- Niniejsza gwarancja obowiązuje i może być realizowana tylko w kraju, w którym produkt został zakupiony przez pierwotnego nabywcę, pod warunkiem, że zamiarem firmy **Promed** było oferowanie owego produktu w sprzedaży w danym kraju. Gwarancja ta obowiązuje także w każdym kraju należącym do Europejskiego Obszaru Gospodarczego, w którym firma **Promed** posiada autoryzowanego importera lub partnera handlowego. W zależności od kraju zastosowanie mogą mieć specjalne i odrębne warunki gwarancji i rękojmi wynikające z właściwego lokalnego ustawodawstwa. Niniejsze warunki gwarancji nie wyłączają ani nie ograniczają regulacji prawnych, o których mowa powyżej. Jeśli przepisy danego kraju nie stanowią inaczej, późniejsza odsprzedaż produktu, jego naprawa lub wymiana nie spowodują przedłużenia ani odnowienia okresu gwarancyjnego, a nie będą skutkowały ograniczeniem praw z tytułu gwarancji.
- Przepisy prawa prywatnego międzynarodowego nie mają zastosowania.
- Nasze warunki gwarancyjne nie mają wpływu na ustawowy obowiązek z tytułu rękojmi spoczywający na Sprzedającym.
- Niniejsze warunki gwarancyjne stanowią jedyny i wyłączny środek zaskarżenia przysługujący klientowi w możliwie najszerszym zakresie określonym przez właściwe i bezwzględnie obowiązujące przepisy prawa, zastępując wszelkie inne warunki wyraźnie określone lub dorozumiane. Firma **Promed** nie ponosi odpowiedzialności za szkody wyjątkowe, zaistniałe przypadkowo, szkody podlegające karze lub szkody w następstwie włącznie, lecz nie wyłącznie z utraconymi zyskami, stratami w związku z niemożnością korzystania, utratą zarobku, kosztami produktów lub wyposażenia zastępczego, roszczeniami osób trzecich oraz naruszeniami prawa własności do których dojdzie w związku z nabyciem lub użytkowaniem produktu lub na skutek naruszenia gwarancji, warunków umowy, zaniedbania, wad produktu lub innych okoliczności prawnych, nawet gdy firma **Promed** była świadoma możliwości powstania takich szkód. **Promed** nie ponosi odpowiedzialności za zwłokę w korzystaniu ze świadczeń gwarancyjnych.
- Firma **Promed** nie odpowiada za ewentualne błędy w tłumaczeniu.

W celu sprawnego realizowania przypadków gwarancyjnych niezbędne są następujące dokumenty i dane:

1. Oryginalny dokument zakupu/Pokwitowanie lub pieczęć punktu sprzedaży wraz z datą zakupu
2. Określenie stwierdzonej wady
3. Oznaczenie produktu / typ / nr seryjny/nr partii

Kaitstud / Secured by https://mereneid.eu/

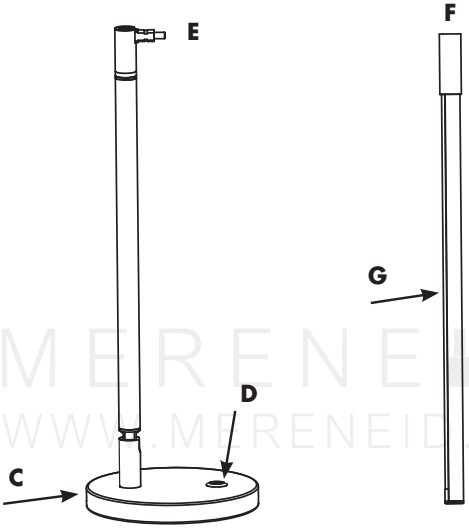

MERENEID
WWW.MERENEID.EU

A

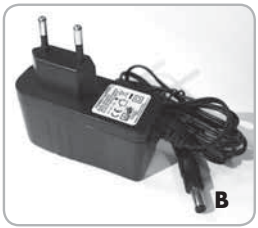

A. Nätadapter
B. Nätadapterkontakt
C. Nätadapteruttag
D. Av- / påknapp (Dimmer
E. Stickkontakt
F. Koppling
G. LED-stav

Kaitstud / Secured by https://mereneid.eu/

Beskrivning av apparaten

Förvara anvisningen sorgfälligt!

⚠ Läs noggrant igenom bruksanvisningen, innan du använder apparaten den första gången.

Tack för att du köper **Promed LTL-749** LED-bordslampan. Vi, tillverkaren, kan inte på något vis göras ansvariga för olycksfall alt. skador på personer eller saker, som uppstår på grund av att denna varning inte iakttas.

Vi önskar dig mycket glädje med din nya **Promed LTL-749** . I det som följer önskar vi göra dig förtrogen med apparaten. Innan du använder apparaten för första gången, läs bruksanvisningen.

Apparatinformation / Tillbehör

Den bifogade nätadaptern (**A**) är en elektronisk nätdel, som är avsedd att drivas med en spänning på mellan 100 VAC och 240 VAC.

- Du kan använda **Promed LTL-749** som bordslampa eller som stavlampa.
- Vid behov kan nätadaptern (art-nr. 330097) köpas hos **Promed**.

MERENEID
WWW.MERENEID.EU

⚠ Säkerhetsföreskrifter

Innan apparaten tas i bruk, observera:
Aldrig låta apparaten komma i direkt kontakt med eld, gas eller syre, liksom inte heller med heta föremål, som t.ex. kokplattor.

Under användningen, akta på:
A. Apparaten behöver 100 VAC - 240 VAC för att fungera.
B. Se till att inte tappa apparaten eller på något annat sätt skada den.
C. Om det skulle uppstå något problem med device, lämna genast in den för reparation.
D. Device får inte smörjas eller tvättas.
E. Får endast användas inomhus.
F. När en apparat används i närheten av barn, måste man vara ytterst försiktig och skärpa övervakningen.
G. Enheten får endast användas med den medföljande nätdelen.

⚠ **FARA!**
- Låt aldrig apparaten komma i direkt kontakt med vatten eller andra vätskor.
- Aldrig placera eller använda apparaten i en våt eller fuktig omgivning.
- Berör inte apparaten med våta händer.

Kaitstud / Secured by https://mereneid.eu/

⚠ VARNING!

- Barn får inte leka med apparaten.
- Lämna aldrig apparaten utan uppsikt, när barn eller personer som inte är vana att hantera denna apparat befinner sig i närheten.
- Använd endast delar och tillbehör som rekommenderas av tillverkaren.
- Använd aldrig apparaten, när elkabeln har skadats, när apparaten har fallit ned eller när den har kommit i kontakt med vatten.
- Denna apparat kan användas av barn från 8 år och personer med reducerade fysiska, sensoriska eller mentala förmågor eller bristande erfarenhet och kunskap, om de övervakas av en person, som är ansvarig för deras säkerhet eller har fått en utförlig anvisning för användandet av apparaten av denna person på sådant sätt att de förstår riskerna förbundna med denna.
- Låt aldrig barn leka med förpackningsmaterialet, det finns risk för kvävning.
- En elapparat är ingen leksak för barn. Barn kan inte identifiera de faror, som kan uppstå när elapparater hanteras. Därför ska apparaten användas och förvaras utom räckhåll för barn.
- Bär eller drag aldrig apparaten genom att hålla den i nätkabeln. Dra ut kabeln ur stickuttaget genom att hålla i stickkontakten och inte i kabeln.
- Dra inte nätkabeln över vassa kanter, kläm den inte, låt den inte hänga ner, lägg den inte på och häng den inte över heta föremål (t.ex. värmeplattor) eller öppen eld, samt skydda den mot värme och olja.
- Använd en förlängningskabel endast när du dessförinnan har försäkrat dig om att den är i ett oklanderligt skick.
- Förvara inte apparaten i närheten av ett tvättställ eller ett badkar, eftersom det finns risk för att det kan trilla ned eller dras ned i tvättstället eller badkaret.
- Rengörings- och reparationsarbeten får inte utföras av barn utan uppsikt.
- När nätanslutningskabeln till denna apparat är skadad, måste den ersättas av tillverkaren, hans kundtjänst eller en liknande kvalificerad person, för att undvika att det uppstår en farlig situation.

⚠ Hänvisning:

Nätdelen kan lätt bli varm. Detta betyder inte, att den är defekt. Apparaten kan utan problem fortsätta att användas.

Kaitstud / Secured by https://mereneid.eu/

Idrifttagning av apparaten

A. Sätt LED-staven **(G)** med kopplingen**(F)** på kontakten **(E)** på bottenplattans arm.
B. Sätt nätadaptern **(A)** i eluttaget och nätadapterns stickkontakt **(B)**, på bottenplattans baksida, i uttaget för nätadapterns stickkontakt **(C)**.
C. För att slå på enheten klickar du på knappen **(D)**. För att släcka lampan klickar du på knappen **(D)** 3 gånger. För att reglera ljusstyrkan tänder du lampan och klickar på knappen **(D)**, med varje klick blir lampan en nivå mörkare.
D. Användning som stavlampa:
För att använda **Promed LTL-749** som stavlampa sätter du nätadapterns stickkontakt **(B)** direkt i kopplingen **(F)** på LED-staven **(G).** Sedan sätter du nätadaptern **(A)** i eluttaget.

Vid funktionsstörning:
- Kontrollera, att strömtillförseln sker korrekt.
- Kontrollera att alla element på LED-bordslampan är sammankopplade.
- Kontakta ditt lokala servicekontor om problemet inte går att lösa.

Speciella kvalitetskarakteristika

MERENEID
MERENEID.EU

Justering med 3 leder
Med bordslampans multidimensionella justeringsoption med 3 leder kan du rikta in och behålla positionen på ljuset och får på så sätt den optimala ljusstyrkan för din arbetsplats.

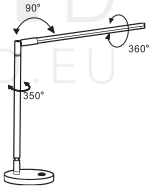

Dimmer i 3 nivåer
Med dimmern i 3 nivåer kan du anpassa lampans ljusstyrka till dina personliga behov.

Hänvisningar angående vården

För att inte påverka apparatens säkerhet, pålitlighet ochprestation, får den inte påbyggas, justeras, modifieras eller repareras, utom av personer som har auktoriserats av **Promed**.

A. Ta bort smuts utanpå handdelen med en trasa, som har fuktats med alkohol, och undvik att det tränger in fuktighet inuti apparaten.
B. Respektera de säkerhetsåtgärder som har föreskrivits av tillverkaren.

Kaitstud / Secured by https://mereneid.eu/

Avfallshantering

Elverktyg, tillbehör och förpackningar ska tillföras en miljövänlig återvinning.

Endast för EG-länder:

Kasta inte elverktyg i hushållssoporna! Enligt det europeiska direktivet 2012/19/EU angående begagnade eloch elektronik apparater och dess omsättning i den nationella lagen måste elverktyg som inte kan användas längre samlas in separat och tillföras återvinningen enligt miljöskyddslagarna.

Inom EU hänvisar denna symbol till att denna produkt inte får kastas i hushållssoporna. Begagnade apparater innehåller värdefulla material som kan återvinnas, vilka måste tillföras återvinningen för att inte kunna skada miljön alt. människors hälsa genom en icke kontrollerad sophantering. Eliminera därför de begagnade apparaterna via passande uppsamlingssystem eller skicka apparaten för skrotning till det ställe, där du köpte den. Detta ställe tillför sedan apparaten till materialåtervinningen.

Garantianspråk

Denna produkt har tillverkats med stor omsorg och testats grundligt innan arbetet släppts. Vi ger därför en garanti på 24 månader från inköpsdatum på denna produkt. **Promed**s produkter motsvarar dess beskrivning och de aktuella specifikationerna; det är ditt ansvar att säkerställa att produkterna som du har köpt är avsedda för det användande som du avser.

- Vid påvisbara material- och/eller tillverkarfel, som uppkommer vid användning enligt föreskrifterna och som identifieras under garantitiden ersätter vi kostnadsfritt inom garantitiden alla bristfälliga delar i produkten inklusive lönekostnadsandelar för garantireparationerna.
- **Garantin omfattar inte:**
  - Normalt slitage av produkten
  - Fel som orsakats av transport eller förvaring av produkten
  - Fel eller skador som orsakats av användning i strid med bestämmelserna eller bristfälligt underhåll
  - Skador på grund av att upplysningar i bruksanvisningen ignorerats
  - Skador på grund av modifieringar i produkten, vilka inte genomförts av **Promed**.
  - Skador på grund av vassa föremål, till följd av vridning, bockning, fall, en anormal stöt eller övrigt agerande som ligger utanför lämpliga kontroller av **Promed**.
  - Slitagedelar (t.ex. rörliga delar som kullager, Motorer, motorkolborstar, etc. tillslutningar) är principiellt undantagna från garantin.
- **Ett garantianspråk kan inte genomdrivas om:**
  - Produkten inte skickas tillbaka i sin originalförpackning eller i en adekvat säker förpackning,
  - Den modifierad eller reparerad av en annan person eller ett företag, undantaget **Promed** eller en handlare auktoriserad av **Promed**;
  - Produkten reparerades med reservdelar, som inte godkänts av **Promed**;
  - produktens serienummer/partinummer tagits bort, raderats, förändrats eller gjorts oläsligt.
- Av hygieniska orsaker måste produkter som utsätts för en direkt kroppskontakt resp. en kontakt med kroppsvätskor (t.ex. blod) förpackas i en extra plastbehållare innan den skickas tillbaka. I dessa fall måste en särskild upplysning om sakläget ges i paketet resp. i medföljande dokument.
- Komponenter som reparerats eller produkter som byts ut under garantitiden ges bara garantin för den kvarvarande ursprungliga garantitiden; förutsatt att detta byte eller denna reparation genomfördes av **Promed** eller av en handlare auktoriserad av **Promed**

MERENEID.EU
Kaitstud / Secured by https://mereneid.eu/

Garantianspråk

- Garantitiden börjar med inköpsdagen. Garantianspråk måste göras gällande inom garantitiden. Reklamationer som inträffar efter att garantitiden förflutit kan inte beaktas.
- Garantin träder bara i kraft inom ramen för dessa garantivillkor då inköpsdatumet intygas genom ett inköpskvitto eller liknande.
- Tekniska och optiska förändringar såväl som förändringar i utrustningen är förbehållna!
- Denna garanti är bara rättsgiltig och genomförbar i det land där produkten inköptes av förstagångsköparen, förutsatt att avsikten från **Promed** var att produkten utbjuds till försäljning i detta land. Denna garanti är genomförbar i varje land i den europeiska ekonomiska regionen i vilket **Promed** har en auktoriserad importör eller en distributionspartner. Beroende på respektive land kan särskilda och avvikande garantier vara tillämpliga på grund av aktuell användbar lagstiftning. Dessa rättsliga föreskrifter blir varken uteslutna eller begränsade av dessa garantivillkor. I den mån som det är tillåtet genom nationell lagstiftning blir garantitiden inte förlängd, förnyad eller på annat sätt påverkad av en efterföljande återförsäljning, reparation eller byte av produkten.
- Bestämmelserna i FN:s köprätt har ingen användning.
- Den rättsliga garantiplikten för försäljaren förblir oberörd av våra garantivillkor.
- Genom detta skildrar dessa garantivillkor, genom den användbara tvingande lagstiftningens största möjliga omfattning, för dig unik och uteslutande rättsmedel och gäller i stället för samtliga övriga uttryckliga eller tysta garantivillkor. **Promed** ansvarar inte för ovanliga, tillfälligt uppstådda straffskador eller följdskador, inklusive, men utan begränsning till utebliven vinst, nyttjandebortfall, inkomstbortfall, kostnader för ersättningsutrustning eller -anordningar, försäkringsanspråk från tredje person, intrång i äganderätten, som blir resultatet på grund av köp eller användning av produkten eller på grund av ett garantibrott, avtalsbrott, oaktsamhet, produktfel eller andra rättsliga eller juridiska omständigheter, även om **Promed** visste om möjligheten till sådana skador. **Promed** ansvarar inte för en fördröjning vid ianspråktagande av garantilämnandet.
- **Promed** kan inte göras ansvarigt för eventuella översättningsfel.

Följande uppgifter är absolut nödvändiga för en friktionsfri bearbetning:

1. Originalinköpskvitto/kvitto eller handlarstämpel med inköpsdatum
2. Fastställd brist
3. Produktbeteckning/Typ/Serie-/Partinummer

WWW.MERENEID.EU

Kaitstud / Secured by https://mereneid.eu/

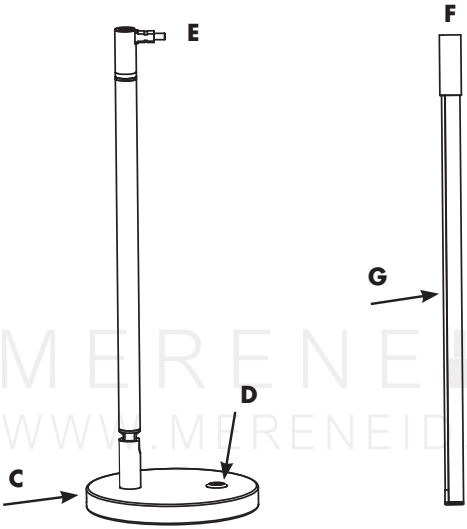

MERENEID
WWW.MERENEID.EU

A

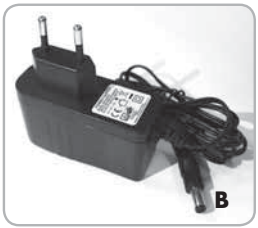

A. Verkkoadapteri
B. Verkkoadapterin pistoke
C. Verkkoadapterin liitäntä
D. Päälle-/poiskytkin (himmennin
E. Liitäntäpistoke
F. Liitäntäholkki
G. LED-tanko

Kaitstud / Secured by https://mereneid.eu/

Laitteen kuvaus

Säilytä ohje huolellisesti!

⚠ Lue käyttöohje huolellisesti läpi ennen kuin käytät laitetta ensimmäisen kerran.

Kiitämme ostoksestasi, kun hankit **Promed LTL-749** -LED-pöytävalaisimen. Me, valmistaja, emme vastaa millään tavoin henkilöiden loukkaantumisista tai tavaroiden vaurioitumisista, jotka johtuvat tämän käyttöohjeen noudattamatta jättämisestä.

Toivomme mukavia hetkiä uuden **Promed LTL-749**-laitteen parissa. Seuraavaksi kerromme lisää laitteen ominaisuuksista. Ole hyvä ja lue käyttöohje ennen ensimmäistä käyttöä.

Laitetietoa / Lisävarusteet

Tarkista ennen käyttöönottoa toimituksen täydellisyys ja oikea verkkojännite samalla kuin tarkistat. Oheinen verkkoadapteri (**A**) on elektroninen verkkoliitin, joka on tarkoitettu käytettäväksi 100 VAC- 240 VAC käyttöjännitteellä.

- Voit käyttää **Promed LTL-749** -valaisinta pöytävalaisimena tai kynälamppuna.
- Verkkoadapterin (tuotenro 330097) voit tarvittaessa ostaa Promedilta.

MERENEID
WWW.MERENEID.EU

⚠ Turvallisuusmääräykset

Huomioi ennen käyttöönottoa:
Älä päästä laitetta koskaan suoraan kosketukseen tulen, kaasun tai hapon kanssa äläkä kuumien esineiden, kuten esim. lieden levyjen kanssa.

Ota käytössä huomioon:
A. Laitteen jännitelähde: 100 VAC - 240 VAC.
B. Tee kaikki tarvittavat varotoimet, jotta laite ei putoa tai vaurioidu muulla tavalla.
C. Jos laitteen esiintyy muita ongelmia, anna se välittömästi korjattavaksi.
D. Älä voitele tai pese laitteen.
E. Käyttö vain sisätiloissa.
F. Kun laitetta käytetään lasten läheisyydessä, heitä on valvottava tarkasti.
G. Laiteessa voidaan käyttää vain mukana toimitettua verkkolaitetta.

⚠ **VAARA!**
- Älä koskaan anna laitteesi joutua suoraan kosketukseen veden tai muiden nesteiden kanssa.
- Älä koskaan säilytä tai käytä laitetta kosteas sa tai märässä paikassa.
- Älä koske laitetta märillä käsillä.

Kaitstud / Secured by https://mereneid.eu/

⚠ VAROITUS!

- Lapset eivät saa leikkiä laitteella.
- Älä koskaan jätä laitetta valvomatta, kun lapsia tai muita kouluttamattomia henkilöitä oleskelee tämän laitteen läheisyydessä.
- Käytä laitetta vain sovelluksiin, joita on kuvattu tässä käyttöohjeessa.
- Älä koskaan käytä laitetta sen jälkeen, kun virtajohto on vaurioitunut, laite on pudonnut tai se on joutunut kosketuksiin veden kanssa.
- Tätä laitetta saa käyttää yli 8-vuotiaat lapset ja henkilöt, joilla on alentunut fyysinen tai henkinen toimintakyky, tai joilta puuttuu kokemusta ja tietoa, jos heitä valvotaan vastuullisen henkilön toimesta tai jos he ovat saaneet kyseiseltä henkilöltä laitteen käyttöön liittyvät ohjeet siinä määrin, että he ymmärtävät käytöön liittyvät riskit.
- Älä anna lasten leikkiä pakkausmateriaalilla, on olemassa tukehtumisvaara.
- Sähkölaite ei ole lasten leikkikalu. Lapset eivät tunnista vaaraa, joka saattaa syntyä sähkölaitteiden käytöstä. Käytä ja säilytä laitetta siksi lasten ulottumattomissa.
- Älä kanna tai vedä laitetta koskaan verkkojohdon viereen. Vedä johto pistokkeeseen äläkä koskaan johdosta pois pistorasiasta.
- Älä vedä verkkojohtoa terävien reunojen yli tai kiinnitä niitä, älä anna heilua alas äläkä aseta tai anna riippua kuumien esineiden (esim. lieden levyjen) tai avointen liekkien yllä sekä suojaa kuumuudelta tai öljyltä.
- Käytä pidennysjohtoa vain silloin, kun sen moitteeton kunto on tarkastettu etukäteen.
- Älä säilytä laitetta pesualtaan tai ammeen lähellä, koska vaarana on laitteen putoaminen altaaseen tai ammeeseen.
- Puhdistus- ja huoltotöitä ei saa suorittaa lasten toimesta ilman valvontaa.
- Jos laitteen virtajohto on vaurioitunut, sen vaihtaa valmistaja tai sen asiakaspalvelu tai vastaava ammattitaitoinen henkilö vaarojen välttämiseksi.

⚠ Huomio:

Verkkoliitin saattaa lämmetä. Tämä ei ole merkki viasta. Laitetta voidaan käyttää ongelmitta.

Kaitstud / Secured by https://mereneid.eu/

Laitteen käyttöönotto

A. Aseta LED-tanko **(G)** liitäntäholkkiin **(F),** joka on liitäntäpistokkeessa **(E)** jalustalevyn varressa.
B. Kytke verkkosovitin **(A)** liittimeen ja verkkosovittimen pistoke **(B)**, jalustalevyn takapuolella, verkkosovittimen liitäntään **(C)**.
C. Kytkeäksesi lamppu päälle napsauta katkaisinta **(D)**. Sammuttaaksesi lamppu napsauta katkaisinta **(D)** 3 kertaa. Säätääksesi lampun kirkkautta kytke lamppu päälle ja napsauta katkaisinta **(D)**, jolloin jokaisella napsautuksella lamppu himmenee hieman.
D. Kynälampun käyttö:
Käyttääksesi **Promed LTL-749** -valaisinta kynälamppuna aseta verkkosovittimen pistoke **(B)** suoraan liitäntäholkkiin **(F)** LED-tangossa **(G).** Liitä sitten verkkolaite **(A)** liittimeen.

Toimintahäiriön ilmetessä:
- Tarkista oikea virransyöttö.
- Tarkista, että kaikki pöytävalaisimen LED-elementit ovat kiinni toisissaan.
- Jos ongelma ei poistu, ota yhteys huoltoliikkeeseen.

Erityiset laatuun liittyvät tunnusmerkit

MERENEID
MERENEID.EU

3-akselinen säätö
Moniulotteisen 3-akselisen säädön avulla pöytävalaisimen valon voi suunnata tarkasti ja siten saada parhaan mahdollisen valaistuksen työpöydälle.

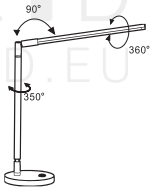

3-vaiheinen himmennin
3-vaiheisen himmentimen avulla voidaan lampun kirkkautta säätää henkilökohtaisten mieltymysten mukaisesti.

Hoito-ohjeita

Jotta laite säilyy turvallisena, luotettavana ja tehokkaana, siihen ei saa tehdä laajennuksia, uudelleensäätöjä, muutoksia tai korjauksia muut kuin yrityksen **Promed** valtuuttamat henkilöt.

A. Poista lika ulkoa käsiosasta alkoholilla kostutetulla liinalla ja vältä märkää sisäpuolella.
B. Noudata valmistajan ilmoittamia turvatoimenpiteitä.

Kaitstud / Secured by https://mereneid.eu/

Hävittäminen

Sähkölaitteet, varusteet ja pakkaukset on vietävä ympäristöystävälliseen kierrätykseen.

Vain EU-maissa:

Älä heitä sähkölaitettasi talousjätteeseen! Sähkö- ja elektroniikkalaiteromua koskevan direktiivin 2012/19/EU ja sen kansallisen oikeuden mukaisen sovelluksen mukaan ei saa enää kerätä erikseen käyttökelvottomia sähkölaitteita. Ne on myös vietävä ympäristöystävälliseen kierrätykseen.

EU:n sisällä tämä symboli tarkoittaa, että tätä tuotetta ei saa hävittää sekajätteen mukana. Käytetyt laitteet sisältävät arvokasta, kierrätyskelpoista materiaalia, joka kannattaa toimittaa hyötykäyttöön, jotta se ei aiheuttaisi ympäristölle tai ihmisten terveydelle haittaa huolimattoman jätehuollon takia. Toimita sen vuoksi käytetyt laitteet niille tarkoitettuun kierrätyskeskukseen tai lähetä laite hävitettäväksi paikkaan, josta olet sen ostanut. Sieltä laitteen materiaalit toimitetaan hyötykäyttöön.

Takuuehdot

Tämä tuote on valmistettu huolellisesti ja tarkistettu perusteellisesti ennen tehtaalta toimittamista. Siksi annamme tälle tuotteelle 24 kuukauden takuun ostopäivämäärästä. **Promed**-tuotteet vastaavat kuvaustaan ja vaatimuksiaan: sinun vastuullasi on varmistaa se, että ostamasi tuotteet sopivat suunniteltuun käyttötarkoitukseen.

- Todistettavissa olevissa materiaali- ja/tai valmistusvirheissä, jotka havaitaan ja kirjataan takuuaikana, vaihdamme takuuajan sisällä veloituksetta tuotteen vialliset osat mukaan lukien takuukorjausten työkustannukset.
- **Takuu ei kata:**
  - tuotteen normaalia kulumista
  - vikoja, jotka aiheutuvat tuotteen kuljetuksesta tai varastoinnista
  - vikoja tai vahinkoja, jotka aiheutuvat virheellisestä käytöstä tai puutteellisesta huollosta
  - vaurioita, jotka aiheutuvat käyttöohjeen ohjeiden noudattamatta jättämisestä
  - vaurioita, jotka johtuvat tuotteen muutoksista, joita ei ole suoritettu **Promed**in toimesta.
  - terävien esineiden aiheuttamia vahinkoja, jotka ovat seurausta väännöstä, puristuksesta, epänormaalista iskusta tai muista käsittelyistä, jotka ovat **Promed**in valvonnan ulottumattomissa.
  - kulutusosat (esim. liikkuvat osat, kuten kuulalaakerit, Moottorit, moottorin hiiliharjat, jne., sulkimet) eivät yleensä kuulu takuuseen.
- **Takuuvaatimus ei ole täytäntöönpanokelpoinen, jos:**
  - tuotetta ei lähetetä takaisin alkuperäispakkauksessaan tai muussa riittävän turvallisessa pakkauksessa,
  - se on toisen henkilön tai yrityksen, muun kuin **Promed**in tai **Promed**in valtuuttaman jälleenmyyjän, muuntama tai korjaama.
  - tuotetta ei ole korjattu käyttäen **Promed**in hyväksymiä varaosia;
  - tuotteen sarjanumero/eränumero on poistettu, pyyhitty, muutettu tai tehty lukukelvottomaksi.
- hygieniasyistä on tuotteet, jotka altistuvat suoralle kehokontaktille tai kehonesteille (esim. veri), pakattava erilliseen muovipussiin ennen niiden palauttamista. Näissä tapauksissa on paketissa tai liitteenä olevissa papereissa oltava näistä erityinen maininta.

MERENEID.EU
Kaitstud / Secured by https://mereneid.eu/

Takuuehdot

- Takuuaikana kunnostetuille osille tai vaihdetuille tuotteille annetaan takuu ainoastaan jäljellä olevan alkuperäisen takuuajan ajaksi; edellyttäen, että nämä vaihdot tai korjaukset on tehty **Promed**in tai **Promed**in valtuuttaman jälleenmyyjän toimesta.
- Takuuaika alkaa ostopäivästä. Takuuvaatimukset on tehtävä takuuajan aikana. Takuuajan päättymisen jälkeen tehtyjä vaatimuksia ei huomioida.
- Takuu on näiden takuuehtojen mukaisesti voimassa vain, jos ostopäivämäärä voidaan todistaa kuitilla tai muulla tositteella.
- Tekniset ja optiset muutokset, kuten kokoonpanomuutokset, varataan!
- Tämä takuu on voimassa ja täytäntöönpanokelpoinen vain siinä maassa, jossa tuote on ostettu ensiostajan toimesta, edellyttäen, että **Promed**in oli tarkoitus myydä tuote tässä kyseisessä maassa. Tämä takuu on täytäntöönpanokelpoinen myös jokaisessa Euroopan talousalueen maassa, jossa **Promed** on valtuutettu maahantuoja tai jakelija. Maasta riippuen voi olla olemassa erityisiä ja erilaisia takuita ja takauksia perustuen sovellettavaan lainsäädäntöön. Tällaiset lainsäädännöt eivät sulje pois tai rajoita tätä takuuta. Kansallisen lainsäädännön sallimissa rajoissa ei takuuaikaa pidennetä, uusita tai muuten muuteta johtuen myöhemmästä jälleenmyynnistä, korjaamisesta tai tuotteen vaihtamisesta.
- YK:n osto-oikeussäännöksiä ei sovelleta.
- Takuumme ei vaikuta myyjän oikeudelliseen takuuvastuuseen.
- Soveltaen pakottavaa lainsäädäntöä niin hyvin kuin mahdollista, muodostavat nämä takuuehdot ainoan ja yksinomaisen oikeutenne ja korvaavat kaikki muut, nimenomaiset ja oletetut takuut. **Promed** ei ole vastuussa epätavallisista, satunnaisista, rangaistuksellisista tai välillisistä vahingoista mukaan lukien, mutta ei rajoittuen, saamatta jääneet voitot, käyttömenetykset, tulonmenetykset, korvaavien laitteiden tai tilojen kustannukset, kolmansien osapuolten vakuutuskorvaukset, omaisuusvahingot, jotka johtuvat tuotteen käytöstä tai hankinnasta tai takuurikkomuksista, sopimusrikkomuksista, huolimattomuudesta, tuotevioista tai muista oikeudellisista tai säädöksellisistä olosuhteista, myöskään silloin, kun **Promed** on tietoinen tällaisten vahinkojen mahdollisuudesta. **Promed** ei ole vastuussa takuuhuollon käytön viivästymisestä.
- **Promed**ia ei voida asettaa vastuuseen mahdollisista käännösvirheistä.

Seuraavat tiedot ovat välttämättömiä sujuvan käsittelyn takaamiseksi:

1. Alkuperäinen ostotodistus/kuitti tai jälleenmyyjän leima ostopäivämäärällä
2. Havaittu vika
3. Tuote / tyyppi / sarja-/eränumero

Kaitstud / Secured by https://mereneid.eu/

Symbol für Geräte der Schutzklasse III

Symbool voor apparatuur met veiligheidsklasse III

Symbol for Class III appliances

Символ для приборов с классом защиты III

Symbol für WARNUNG! Hinweis auf sicherheitsrelevante Abschnitte der Betriebsanleitung!
Symbool voor WAARSCHUWING! Aanwijzing voor veiligheidsrelevante passages van de gebruiksaanwijzing!

Symbol for WARNING! Indicates sections of the user manual that are relevant for safety!
Символ ПРЕДУПРЕЖДЕНИЕ! Указание на имеющие отношение к безопасности части руководства по эксплуатации!

Symbol für Gebrauchsanweisung beachten!
Symbool voor gebruiksaanwijzing in acht nemen!

Pay attention to the symbol for the user manual!
Соблюдать символы руководства по эксплуатации!

MERENEID
WWW.MERENEID.EU

Symbole pour les appareils de la classe de protection III
Symbol urządzeń klasy ochronnej III
Símbolo para aparatos de la clase de protección III

Simbolo per apparecchi della classe di protezione III
Symbol för apparater av kapslingsklass III
Laitteen suojaluokan III symboli

Symbole d'AVERTISSEMENT ! Indique les sections essentielles du mode d'emploi pour la sécurité!
Symbol OSTRZEŻENIA! Wskazówka dotycząca rozdziałów instrukcji obsługi istotnych dla bezpieczeństwa!
¡Símbolo para ADVERTENCIA! ¡Indicación de pasajes del manual de instrucciones relevantes para la seguridad!

Simbolo di AVVERTENZA! Segnalazione di paragrafi importanti per la sicurezza!
Symbol för VARNING! Hänvisning till säker-hetsrelevanta avsnitt i bruksanvisningen!
VAROITUKSEN merkki! Neuvotaan katsomaan käyttöohjeen turvallisuuden kannalta keskeisiä kappaleita!

Respecter le symbole du mode d'emploi !
Prosimy zwracać uwagę na symbol instrukcji użytkowania!
¡Observe el símbolo de las instrucciones de manejo!

Prestare attenzione al simbolo relativo alle istruzioni!
Beakta symbolen för bruk-sanvisningen!
Huomioi käyttöohjeen symbolit!

Kaitstud / Secured by https://mereneid.eu/

Typenschilder | Type labels | Plaques signalétiques | Targhetta dati | Placa de características
Typeplaatjes | Таблички с обозначением типа | Tabliczki identyfikacyjne | Typplåtar | Tyyppikilvet

Gerät / Device / Appareil / Apparecchio / Aparato
Apparaat /Устройства / Urządzenia / Apparaten / Laitteen

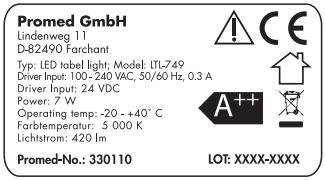

Netzadapter / Power adapter / Bloc secteur / Adattatore di rete /
adaptador de red / Netadapter / Сетевой адаптор /
Adapter sieciowy / Nätadapter / Verkkoadapteri

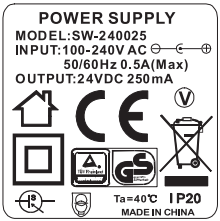

MERENEID
WWW.MERENEID.EU

Kaitstud / Secured by https://mereneid.eu/

D | Es ist für einen Netzspannungsbetrieb von 100 -240 VAC, 50 / 60 Hz ausgelegt. CE gemäß EG-Richtlinie 2014/35/EU in Übereinstimmung mit den EG-Richtlinien 87/308/EG, 2014/30/EU, 1194/2012/EG, 2011/65/EG, 1907/2006/EG, 2001/95/EG und 93/68/EWG. Des Weiteren erfüllt das Gerät die Anforderungen der Normen:
EN 60598-1:2005
IEC 60598-1:2014
EN 60598-2-4:1997
IEC 60598-2-4:1997
EN 62031:2008
+A1:2013 +A2:2015
EN 61347-1:2008
+A1:2011 +A1:2013
EN 61347-2-13:2014
EN 62471:2008
EN 62493:2010
EN 55015:2013
EN 61000-3-2:2014
EN 61000-3-3:2013
EN 61547:2009
IEC 62471:2006

EN | It is designed for operation with a line voltage of 100 -240 VAC, 50 / 60 Hz. CE according to EC Directive 2014/35/EU in accordance with the EC Directive 87/308/EC, 2014/30/EU, 1194/2012/EC, 2011/65/EC, 1907/2006/EC, 2001/95/EC and 93/68/EEC. Furthermore, the device fulfills the requirements of the standards:
EN 60598-1:2005
IEC 60598-1:2014
EN 60598-2-4:1997
IEC 60598-2-4:1997
EN 62031:2008
+A1:2013 +A2:2015
EN 61347-1:2008
+A1:2011 +A1:2013
EN 61347-2-13:2014
EN 62471:2008
EN 62493:2010
EN 55015:2013
EN 61000-3-2:2014
EN 61000-3-3:2013
EN 61547:2009
IEC 62471:2006

FR | Il est conçu pour fonctionner sur une tension secteur de 100 - 240 VAC, 50 / 60 Hz. CE conformément à la directive CE conformément 2014/35/EU à la directive CE 87/308/EC, 2014/30/EU, 1194/2012/EC, 2011/65/EC, 1907/2006/EC, 2001/95/EC et 93/68/EEC. L'appareil est en outre conforme aux spécifications des normes :
EN 60598-1:2005
IEC 60598-1:2014
EN 60598-2-4:1997
IEC 60598-2-4:1997
EN 62031:2008
+A1:2013 +A2:2015
EN 61347-1:2008
+A1:2011 +A1:2013
EN 61347-2-13:2014
EN 62471:2008
EN 62493:2010
EN 55015:2013
EN 61000-3-2:2014
EN 61000-3-3:2013
EN 61547:2009
IEC 62471:2006

IT | È predisposto per una tensione di rete di 100 -240 VAC, 50 / 60 Hz. CE conformemente alla direttiva CE 2014/35/EU in ottemperanza alla direttiva CE 87/308/EC, 2014/30/EU, 1194/2012/EC, 2011/65/EC, 1907/2006/EC, 2001/95/EC e 93/68/EEC. L'apparecchio inoltre soddisfa i requisiti delle norme:
EN 60598-1:2005
IEC 60598-1:2014
EN 60598-2-4:1997
IEC 60598-2-4:1997
EN 62031:2008
+A1:2013 +A2:2015
EN 61347-1:2008
+A1:2011 +A1:2013
EN 61347-2-13:2014
EN 62471:2008
EN 62493:2010
EN 55015:2013
EN 61000-3-2:2014
EN 61000-3-3:2013
EN 61547:2009
IEC 62471:2006

ES | El aparato ha sido diseñado para ser utilizado con una tensión de servicio de 100 -240 VAC, 50 / 60Hz. CE según la directiva 2014/35/EU en correspondencia con la Directriz de la Comunidad Europea 87/308/EC, 2014/30/EU, 1194/2012/EC, 2011/65/EC, 1907/2006/EC, 2001/95/EC y 93/68/EEC. El aparato cumple por lo demás los requisitos de las normas:
EN 60598-1:2005
IEC 60598-1:2014
EN 60598-2-4:1997
IEC 60598-2-4:1997
EN 62031:2008
+A1:2013 +A2:2015
EN 61347-1:2008
+A1:2011 +A1:2013
EN 61347-2-13:2014
EN 62471:2008
EN 62493:2010
EN 55015:2013
EN 61000-3-2:2014
EN 61000-3-3:2013
EN 61547:2009
IEC 62471:2006

Adapter:
EN 55014-1:2006
+A1:2009 +A2:2011
EN 55014-2:1997
+A1:2001 +A2:2008
EN 61000-3-2:2006
+A1:2009 +A2:2009
EN 61000-3-3:2008
EN 61588-1:2005
+A1:2009
En 61558-2-16:2009
ZEK01.4-08/11.11

Adapter:
EN 55014-1:2006
+A1:2009 +A2:2011
EN 55014-2:1997
+A1:2001 +A2:2008
EN 61000-3-2:2006
+A1:2009 +A2:2009
EN 61000-3-3:2008
EN 61588-1:2005
+A1:2009
En 61558-2-16:2009
ZEK01.4-08/11.11

Adaptateur :
EN 55014-1:2006
+A1:2009 +A2:2011
EN 55014-2:1997
+A1:2001 +A2:2008
EN 61000-3-2:2006
+A1:2009 +A2:2009
EN 61000-3-3:2008
EN 61588-1:2005
+A1:2009
En 61558-2-16:2009
ZEK01.4-08/11.11

Adattatore:
EN 55014-1:2006
+A1:2009 +A2:2011
EN 55014-2:1997
+A1:2001 +A2:2008
EN 61000-3-2:2006
+A1:2009 +A2:2009
EN 61000-3-3:2008
EN 61588-1:2005
+A1:2009
En 61558-2-16:2009
ZEK01.4-08/11.11

Adaptador:
EN 55014-1:2006
+A1:2009 +A2:2011
EN 55014-2:1997
+A1:2001 +A2:2008
EN 61000-3-2:2006
+A1:2009 +A2:2009
EN 61000-3-3:2008
EN 61588-1:2005
+A1:2009
En 61558-2-16:2009
ZEK01.4-08/11.11

Kaitstud / Secured by https://mereneid.eu/

CE-Richtlinien | Соответствие директивам EC | Dyrektywy CE | Direttive CE | Directrices CE

NL | Het is voor gebruik bij een netspanning van 100 -240 VAC, 50/ 60Hz bestemd. CE in overeen-stemming met EU-richtlijn 2014/35/EU in overeen-stemming met EU-richtlijn 87/308/EC, 2014/30/EU, 1194/2012/EC, 2011/65/EC, 1907/2006/EC, 2001/95/EC en 93/68/EEC. Bovendien voldoet het apparaat aan de vereisten van de normen:
EN 60598-1:2005
IEC 60598-1:2014
EN 60598-2-4:1997
IEC 60598-2-4:1997
EN 62031:2008
+A1:2013 +A2:2015
EN 61347-1:2008
+A1:2011 +A1:2013
EN 61347-2-13:2014
EN 62471:2008
EN 62493:2010
EN 55015:2013
EN 61000-3-2:2014
EN 61000-3-3:2013
EN 61547:2009
IEC 62471:2006

Adapter:
EN 55014-1:2006
+A1:2009 +A2:2011
EN 55014-2:1997
+A1:2001 +A2:2008
EN 61000-3-2:2006
+A1:2009 +A2:2009
EN 61000-3-3:2008
EN 61588-1:2005
+A1:2009
En 61558-2-16:2009
ZEK01.4-08/11.11

RU | Прибор пригоден для эксплуатации от сети с напряжением 100 - 240 В~ частотой 50 / 60 Гц. А также согласно директивам 2014/35/EU в соответствии с директивой ЕС 87/308/EC, 2014/30/EU, 1194/2012/EC, 2011/65/EC, 1907/2006/EC, 2001/95/EC и 93/68/EEC. Кроме того прибор отвечает требования норм:
EN 60598-1:2005
IEC 60598-1:2014
EN 60598-2-4:1997
IEC 60598-2-4:1997
EN 62031:2008
+A1:2013 +A2:2015
EN 61347-1:2008
+A1:2011 +A1:2013
EN 61347-2-13:2014
EN 62471:2008
EN 62493:2010
EN 55015:2013
EN 61000-3-2:2014
EN 61000-3-3:2013
EN 61547:2009
IEC 62471:2006

Адаптер:
EN 55014-1:2006
+A1:2009 +A2:2011
EN 55014-2:1997
+A1:2001 +A2:2008
EN 61000-3-2:2006
+A1:2009 +A2:2009
EN 61000-3-3:2008
EN 61588-1:2005
+A1:2009
En 61558-2-16:2009
ZEK01.4-08/11.11

PL | Zaprojektowane zostało dla eksploatacji z pomocą napięcia sieciowego od 100 do 240 VAC, 50 / 60Hz. Posiada znak jakości CE zgodnie z dyrektywą 2014/35/EU oraz zgodny z dyrektywą Wspólnoty Europejskiej nr 87/308/EC, 2014/30/EU, 1194/2012/EC, 2011/65/EC, 1907/2006/EC, 2001/95/EC i 93/68/EEC. Urządzenie spełnia ponadto wymagania wszystkich obowiązujących norm:
EN 60598-1:2005
IEC 60598-1:2014
EN 60598-2-4:1997
IEC 60598-2-4:1997
EN 62031:2008
+A1:2013 +A2:2015
EN 61347-1:2008
+A1:2011 +A1:2013
EN 61347-2-13:2014
EN 62471:2008
EN 62493:2010
EN 55015:2013
EN 61000-3-2:2014
EN 61000-3-3:2013
EN 61547:2009
IEC 62471:2006

Łącznik:
EN 55014-1:2006
+A1:2009 +A2:2011
EN 55014-2:1997
+A1:2001 +A2:2008
EN 61000-3-2:2006
+A1:2009 +A2:2009
EN 61000-3-3:2008
EN 61588-1:2005
+A1:2009
En 61558-2-16:2009
ZEK01.4-08/11.11

SE | Den är byggd för att drivas med en nätspänning på 100-240 VAC, 50/60Hz. CE enligt EG-direktivet 2014/35/EU i överensstämmelse med EG-direktivet 87/308/EC, 2014/30/EU, 1194/2012/EC, 2011/65/EC, 1907/2006/EC, 2001/95/EC och 93/68/EEC. Vidare uppfyller apparaten kraven i normerna:
EN 60598-1:2005
IEC 60598-1:2014
EN 60598-2-4:1997
IEC 60598-2-4:1997
EN 62031:2008
+A1:2013 +A2:2015
EN 61347-1:2008
+A1:2011 +A1:2013
EN 61347-2-13:2014
EN 62471:2008
EN 62493:2010
EN 55015:2013
EN 61000-3-2:2014
EN 61000-3-3:2013
EN 61547:2009
IEC 62471:2006

Adapter:
EN 55014-1:2006
+A1:2009 +A2:2011
EN 55014-2:1997
+A1:2001 +A2:2008
EN 61000-3-2:2006
+A1:2009 +A2:2009
EN 61000-3-3:2008
EN 61588-1:2005
+A1:2009
En 61558-2-16:2009
ZEK01.4-08/11.11

FI | Laite on tarkoitettu 100 -240 VAC, 50 / 60Hz verkkojännitteelle. CE EU-direktiivin 2014/35/EY mukaan ja yhteensopivasti direktiivin nro 87/308/EY, 2014/30/EU, 1194/2012/EY, 2011/65/EY, 1907/2006/EY, 2001/95/EY ja 93/68/ETY. Lisäksi laite täyttää seuraavien standardien vaatimukset:
EN 60598-1:2005
IEC 60598-1:2014
EN 60598-2-4:1997
IEC 60598-2-4:1997
EN 62031:2008
+A1:2013 +A2:2015
EN 61347-1:2008
+A1:2011 +A1:2013
EN 61347-2-13:2014
EN 62471:2008
EN 62493:2010
EN 55015:2013
EN 61000-3-2:2014
EN 61000-3-3:2013
EN 61547:2009
IEC 62471:2006

Adapteri:
EN 55014-1:2006
+A1:2009 +A2:2011
EN 55014-2:1997
+A1:2001 +A2:2008
EN 61000-3-2:2006
+A1:2009 +A2:2009
EN 61000-3-3:2008
EN 61588-1:2005
+A1:2009
En 61558-2-16:2009
ZEK01.4-08/11.11

Kaitstud / Secured by https://mereneid.eu/

DE

Gerätetyp:
LED Tischlampe
Spannungsversorgung:
100 VAC - 240 VAC,
50/60 Hz, 0,3 A
Sek. 24 VDC, 0,25 A
Energieverbrauch bei Nullast: 0,25 W
Durchschnittliche Effizienz im Betrieb:
74,5 % Level V
Nennleistung:
7 W
Anzahl der LED: 49
Lebensdauer der LED:
ca. 40 000 h
Farbtemperatur: 5 000 K
Lichtstrom: 420 lm
Farbwiedergabeindex (CRI): >80 Ra
Abmessungen (ØxBxH) in mm:
Ø 152,4 x 440 x 419,2
Gewicht: 959 g
Schutzklasse: III

EN

Appliance type:
LED table lamp
Power supply:
100 VAC - 240 VAC,
50/60 Hz, 0,3 A
Sek. 24 VDC, 0,25 A
Energy consumption with zero loading:
0,25 W
Average efficiency when operating:
74.5 % Level V
Nominal power: 7 W
Number of LEDs: 49
LED service life:
At least 40 000 h
Colour temperature: 5 000 K
Luminous flux: 420 lm
Colour rendering index (CRI): >80 Ra
Dimensions (ØxWxH) in mm:
Ø 152.4 x 440 x 419.2
Weight: 959 g
Protection class: III

FR

Type d'appareil :
Lampe de table LED
Alimentation électrique:
100 VAC - 240 VAC,
50/60 Hz, 0,3 A
Sek. 24 VDC, 0,25 A
Consommation électrique à charge nulle: 0,25 W
Efficacité moyenne en service:
74,5 % Niveau V
Puissance nominale : 7 W
Nombre de LED : 49
Durée de vie des LED :
40 000 h min.
Température de la couleur :
5 000 K
Flux lumineux : 420 lm
Indice de rendu de couleur (IRC) : >80 Ra
Dimensions (ØxlxH) en mm :
Ø 152,4 x 440 x 419,2
Poids : 959 g
Classe de protection : III

MERENEID
WWW.MERENEID.EU

IT

Tipo di apparecchio:
Lampada da tavolo a LED
Alimentazione:
100 VAC - 240 VAC,
50/60 Hz, 0,3 A
Sek. 24 VDC, 0,25 A
Consumo energetico a carico zero:
0,25 W
Efficienza media in esercizio:
74,5% livello V
Potenza nominale: 7 W
Numero di LED: 49
Durata di vita dei LED:
min. 40 000 h
Temperatura di colore: 5000 K
Flusso luminoso: 420 lm
Indice di resa dei colori (CRI): >80 Ra
Misure (ØxLxH) in mm:
Ø 152,4 x 440 x 419,2
Peso: 959 g
Classe di protezione: III

ES

Tipo de aparato:
Lámpara de mesa LED
Alimentación de corriente:
100 VAC - 240 VAC,
50/60 Hz, 0,3 A
Sek. 24 VDC, 0,25 A
Consumo de energía con carga nula: 0,25 W
Grado medio de eficiencia durante el funcionamiento:
74,5 % Nivel V
Potencia nominal: 7 W
Número de LED: 49
Vida útil de los LED:
Mín. 40 000 h
Temperatura del color: 5000 K
Corriente luminosa: 420 lm
Índice de reproducción cromática (CRI): >80 Ra
Dimensiones (ØxAnxAl) en mm:
Ø 152,4 x 440 x 419,2
Peso: 959 g
Clase de protección: III

NL

RU

PL

SE

FI

Kaitstud / Secured by https://mereneid.eu/

Type apparaat:
Led-tafellamp
Spanningsverzorging:
100 VAC - 240 VAC,
50/60 Hz, 0,3 A
Sek. 24 VDC, 0,25 A
Energieverbruik bij nulbelasting:
0,25 W
Gemiddelde efficiëntie tijdens gebruik:
74,5 % level V
Nominaal vermogen: 7 W
Aantal leds: 49
Levensduur van de leds:
min. 40 000 uur
Kleurtemperatuur: 5000 K
Lichtstroom: 420 lm
Kleurweergave-index (CRI): > 80 Ra
Afmetingen (Øxbxh) in mm:
Ø 152,4 x 440 x 419,2
Gewicht: 959 g
Beschermingsklasse: III

Тип прибора:
Светодиодный прибор для сушки под УФ-светом
Параметры сетей питания:
100 VAC - 240 VAC,
50/60 Hz, 0,3 A
Sek. 24 VDC, 0,25 A
Расход энергии при холостом ходу:
0,25 ВТ
Средний КПД при эксплуатации:
74,5 % Уровень V
Номинальная мощность:
7 W
Количество светодиодов: 49
Срок службы диодов:
мин. 40 000 ч
Цветовая температура: 5000 K
Световой поток: 420 лм
Коэффициент цветопередачи (CRI):
>80 Ra
Размеры (ØxШxГ) в мм:
Ø 152,4 x 440 x 419,2
Вес: 959 г
Класс защиты: III

Typ urządzenia:
Urządzenie do utwardzania UV LED
Zasilanie napięciem:
100 VAC - 240 VAC,
50/60 Hz, 0,3 A
Sek. 24 VDC, 0,25 A
Zużycie energii w przypadku obciążenia zerowego:
0,25 W
Przeciętna wydajność eksploatacyjna:
74,5 % Level V
Moc znamionowa: 7 W
Liczba LED: 49
Czas pracy LED: min. 40 000 h
Barwa światła: 5000 K
Strumień świetlny: 420 lm
Współczynnik oddawania barw (CRI): >80 Ra
Wymiary (Ø x Sz x W) w mm:
Ø 152,4 x 440 x 419,2
Waga: 959 g
Klasa ochrony: III

Apparattyp:
LED-bordslampa
Spänningsförsörjning:
100 VAC - 240 VAC,
50/60 Hz, 0,3 A
Sek. 24 VDC, 0,25 A
Energiförbrukning utan belastning: 0,25 W
Genomsnittlig effektivitet under driften:
74,5 % Level V
Effektiv kraft: 7 W
Antal LED-lampor: 49
LED-lampornas livslängd:
Min. 40 000 h
Färgtemperatur: 5000 K
Ljusflöde: 420 lm
Färgåtergivningsindex (CRI): >80 Ra
Dimensioner (ØxBxH) i mm:
Ø 152,4 x 440 x 419,2
Vikt: 959 g
Säkerhetsklass: III

Laitetyyppi:
LED-pöytävalaisin
Jännitelähde:
100 VAC - 240 VAC,
50/60 Hz, 0,3 A
Sek. 24 VDC, 0,25 A
kuormittattomassa tilassa:
0,25 W
Keskimääräinen hyötysuhde käytössä:
74,5 % taso V
Nimellisteho: 7 W
LEDien lukumäärä: 49
LEDien kestoikä:
Väh. 40 000 h
Värilämpötila: 5000 K
Valoteho: 420 lm
Värintoistoindeksi (CRI): >80 Ra
Mitat (ØxLxK), mm:
Ø 152,4 x 440 x 419,2
Paino: 959 g
Suojausluokka: III

MERENEID
WWW.MERENEID.EU

Kaitstud / Secured by https://mereneid.eu/

Transport-/Lager-/Betriebsbedingungen | Transport/storage/operating conditions | Conditions de transport/stockage/service | Condizioni di trasporto / stoc caggio / funzionamento | Condiciones de funcionamiento/transporte/almacenaje

DE

Transport nur in der Originalverpackung

Transport- und Lagertemperatur:
-20° C – +90° C

Betriebstemperatur:
-20° C – +40° C

Relative Luftfeuchtigkeit:
≤95 % nicht kondensierend

Luftdruck:
700 bis 1 060 hPa

Ein abrupter Temperaturwechsel ist wegen evtl. Betauung des Gerätes
zu vermeiden, nehmen Sie das Gerät erst nach einem Temperaturangleich in Betrieb.

EN

Only transport in the original packaging.

Transport and storage temperature:
-20° C – +90° C

Operating temperature:
-20° C – +40° C

Relative humidity:
≤95 % non-condensing

Atmospheric pressure:
700 to 1 060 hPa

An abrupt change in temperature is to be
avoided as condensation may arise in the unit. Only operate the unit after the temperature has been equalized.

FR

Uniquement transporter dans l'emballage d'origine.

Température de transport et de rangement :
-20° C – +90° C

Température de service :
-20° C – +40° C

Humidité relative de l'air :
≤95 % non condensante

Pression atmosphérique :
700 à 1 060 hPa

Éviter tout changement brusque de température en raison des risques de condensation et ne mettre l'appareil en service qu'après une compensation de température.

IT

Trasporto esclusivamente nella confezione originale.

Temperatura di trasporto e di stoccaggio:
-20° C – +90° C

Temperatura di esercizio:
-20° C – +40° C

Umidità relativa:
≤95 % senza formazione di condensa

Pressione dell'aria:
da 700 a 1 060 hPa

Evitare sbalzi improvvisi di temperatura che possono causare la formazione di condensa sull'apparecchio; mettere in funzione l'apparecchio solo dopo un adeguamento della temperatura.

ES

Transporte el aparato sólo en el paquete original.

Temperatura de transporte y almacenaje:
de -20° C – +90° C

Temperatura de servicio:
-20° C – +40° C

Humedad relativa del aire:
≤95 % no condensable

Presión atmosférica:
de 700 a 1 060 hPa

Evite los cambios bruscos de temperatura, ya que de lo contrario podría formarse condensación en el aparato. Ponga el aparato en funcionamiento sólo tras haber realizado una compensación de temperaturas.

NL

RU

PL

SE

FI

MERENEID
WWW.MERENEID.EU

Kaitstud / Secured by https://mereneid.eu/

Transport-/opslag-/gebruiksvoorwaarden | Условия транспортировки / складирования / условия эксплуатации | Warunki transportu / składowania / eksploatacji | Krav angående transport / lagring / drift | Kuljetus-/varastointi-/käyttöolosuhteet

Transport alleen in de originele verpakking.

Transport-en opslagtemperatuur:
-20° C – +90° C

Bedrijfstemperatuur:
-20° C – +40° C

Relatieve luchtvochtigheid:
≤95 % niet condenserend

Luchtdruk:
700 tot 1 060 hPa

Een plotselinge verandering van de temperatuur moet in verband met een eventuele condens-vorming van het apparaat worden vermeden, neem het apparaat pas na een temperatuuraanpassing in gebruik.

Перевозку прибора производить только в оригинальной упаковке.

Температура транспортировки и складирования:
-20° C – +90° C

Температура при эксплуатации:
-20° C – +40° C

Относительная влажность воздуха:
≤95 % без конденсации

Атмосферное давление:
от 700 до 1 060 гПа

Следует избегать внезапного изменения температуры изза возможного проникновения влажности в прибор. Используйте прибор только после выравнивания температур.

Transport wyłącznie w opakowaniu oryginalnym.
Temperatura w czasie transportu i temperatura magazynu:
-20° C – +90° C

Temperatura eksploatacyjna:
-20° C – +40° C

Względna wilgotność powietrza:
≤95 %

Ciśnienie powietrza:
700 do 1 060 hPa

Unikać należy nagłej zmiany temperatury (nagłych przeskoków temperaturowych), ponieważ w tym przypadku dojść może do obroszenia urządzenia. Urządzenie należy włączać i eksploatować dopiero po wyrównaniu temperatur.

Transporteras endast i originalförpackning.

Transport- och lagringstemperatur:
-20° C – +90° C

Driftstemperatur:
-20° C – +40° C

Relativ luftfuktighet:
≤95 % icke kondenserande

Lufttryck:
700 till 1 060 hPa

För att undvika risken för en eventuell kondensbildning på apparaten under en plötslig temperatur-förändring, ta apparaten i drift, först när temperaturen har utjämnats.

Kuljeta vain alkuperäispakkauksessa.

Kuljetus- ja varastointilämpötila:
-20° C – +90° C

Käyttölämpötila:
-20° C – +40° C

Suhteellinen ilmankosteus:
≤95 %

Ilmanpaine:
700 - 1 060 hPa

Vältä voimakkaita lämpötilan vaihteluita laitteen mahdollisen kondensaation välttämiseksi ja ota laite käyttöön vasta lämpötilan tasaantumisen jälkeen.

MERENEID
WWW.MERENEID.EU

Kaitstud / Secured by https://mereneid.eu/

Hersteller | Manufacturer | Constructeur | Produttore | Fabricante
Fabrikant Производитель | Producent | Tillverkare | Valmistaja

DE | Promed GmbH · Lindenweg 11· D-82490 Farchant · Tel: +49 (0)8821/9621-0
Fax: +49 (0)8821/9621-21· info@promed.de · www.promed.de

EN | Promed GmbH · Lindenweg 11· D-82490 Farchant · Tel: +49 (0)8821/9621-0
Fax: +49 (0)8821/9621-21· info@promed.de · www.promed.de

FR | Promed GmbH · Lindenweg 11· D-82490 Farchant · Tel: +49 (0)8821/9621-0
Fax: +49 (0)8821/9621-21· info@promed.de · www.promed.de

IT | Promed GmbH · Lindenweg 11· D-82490 Farchant · Tel: +49 (0)8821/9621-0
Fax: +49 (0)8821/9621-21· info@promed.de · www.promed.de

ES | Promed GmbH · Lindenweg 11· D-82490 Farchant · Tel: +49 (0)8821/9621-0
Fax: +49 (0)8821/9621-21· info@promed.de · www.promed.de

NL | Promed GmbH · Lindenweg 11· D-82490 Farchant · Tel: +49 (0)8821/9621-0
Fax: +49 (0)8821/9621-21· info@promed.de · www.promed.de

RU | Promed GmbH · Lindenweg 11 · D-82490 Farchant Германия ·Тел.: +49 (0)8821/9621-0
Факс: +49 (0)8821/9621-21 · info@promed.de · www.promed.de

PL | Promed GmbH · Lindenweg 11· D-82490 Farchant · Telefon: +49 (0)8821/9621-0
Faks: +49 (0)8821/9621-21 ·info@promed.de ·www.promed.de

SE | Promed GmbH · Lindenweg 11· D-82490 Farchant · Tel: +49 (0)8821/9621-0
Fax: +49 (0)8821/9621-21· info@promed.de · www.promed.de

FI | Promed GmbH · Lindenweg 11 · D-82490 Farchant · Puh: +49 (0)8821/9621-0
Faksi: +49 (0)8821/9621-21 · info@promed.de · www.promed.de

MERENEID
WWW.MERENEID.EU

Kaitstud / Secured by https://mereneid.eu/

Garantiekarte | Warranty Card | Carte de Garantie | Certificato di Garanzia | Tarjeta de Garantía | Garantiekaart | Гарантийный талон | Karta gwarancyjna | Garantikort | Takuukortti

Gerätebezeichnung · Device classification · Désignation de l'appareil · Denominazione dell'apparecchio · Denominación del aparato · Naam apparaat · Название прибора · Oznaczenie urzИdzenia · Apparatens benämning · Laitteen nimi

promed **LTL-749**

Kaufdatum · Purchase date · Date d'achat · Data di acquisto · Fecha de compra · Koopdatum · Дата покупки · Data kupna · Köpdatum · Ostopäivä

Stempel/Unterschrift des Händlers · Dealers stamp/signature · Cachet/Signature du commerçant · Timbro/Firma del venditore · Sello/Firma del establecimiento · Stempel/handtekening van de dealer · Печать / подпись продавца · PieczęćH/Podpis dealera · Distributorens stampel/underskrift · Kauppiaan leima/allekirjoitus

LED Tischlampe · LED table lamp · Lampe de table LED · Lampada da tavolo a LED · Lámpara de mesa LED · Led-tafellamp ·Светодиодная настольная лампа · Lampa stołowa LED · LED-bordslampa · LED-pöytävalaisin

Seriennummer · Serial Number · Numéro de série · Numero di serie ·Número de serie · Serienummer · Серийный № · Numer seryjny · Sarjanumero

Name/Adresse des Käufers · Name/address of customer · Nom/adresse du client · Nome/indirizzo dell´acquirente · Nombre/direcc ón del cliente · Naam/adres van de koper ·Фамилия / адрес потребителя · Nazwisko/adres KupujИcego · Köparens namn/adress · Ostajan nimi/osoite

_____

_____

_____

_____

_____

Wichtig: Im Garantiefall unbedingt die vollständig ausgefüllte Garantiekarte und gegebenenfalls den Kaufnachweis (Rechnung) dem Gerät beilegen. · **Important:** In a warranty case, please return the fully completed warranty card, and if required enclose the proof of purchase (receipt) to the device. · **Important:** Dans le cas d´un recours à la garantie, il faut absolument renvoyer la carte de garantie entièrement remplie avec le tensiomètre. · **Importante:** Accludere sempre il certificato di garanzia compilato in ogni sua parte · **Importante:** En el caso de ser necesaria la utilización de la tarjeta de garantía, deberá remitirse totalmente cumplimentada junto con el aparato. · **Belangrijk:** In geval van een garantieclaim in ieder geval de volledig ingevulde garantiekaart en eventueel het bewijs van aankoop (rekening) bij het apparaat insluiten. · **Важно:** При возникновении потребности вгарантийном ремонте обязательно приложить к прибору полностью заполненн-ыйгарантийный талон и - при необходимости - также и чек, подтверждающий фактпокупки (оплаты счёта). · **Wazna informacja:** W przypadku realizacji roszczeniagwarancyjnego do urz dzenia do czy nale y koniecznie kompletnie wype nion kart gwarancyjn i w razie potrzeby dow d kupna-sprzeda y (faktur). · **Viktigt:** I garantifall, bifoga ovillkorligen det fullständigt utfyllda garantikortet och, vid behov, beviset på köpet (räkning). · **Tärkeää:** Takuutapauksessa laitteen mukaan on ehdottomasti liitettävä kokonaan täytetty takuukortti ja mahdollisesti kauppakuitti (lasku).

DE
EN
FR
IT
ES
NL
RU
PL
SE
FI

MERENEID.EU

Kaitstud / Secured by https://mereneid.eu/

MERENEID
WWW.MERENEID.EU

promed **LTL-749**

Promed GmbH
Lindenweg 11
D-82490 Farchant
Tel: +49 (0)8821/9621-0
Fax: +49 (0)8821/9621-21
info@promed.de
www.promed.de

Gerät

III

Adapter

Promed Gebrauchsanleitung LTL-749 02/17 VHK

Kaitstud / Secured by https://mereneid.eu/